DOVRE

KRBOVÁ KAMNA A KRBY

KFenergy

Víc než oheň ...

Dovre je belgická rodinná společnost, která se zaměřuje na vývoj, výrobu a prodej krbů a krbových kamen z velmi kvalitní litiny. Za dlouhá léta se společnost Dovre stala odborníkem v oblasti zpracování a lití železa. Produkty Dovre jsou známé svojí kvalitou, atraktivním vzhledem, vysokou efektivitou a ekologicky neškodným spalováním. Tyto výkonností parametry, které vysoko převyšují mezinárodní standard, jsou výsledkem profesionálního přístupu a preciznosti při výrobě našich produktů. Dovre reprezentuje autentické teplo skutečného plamene a společně s příjemným vzhledem se naše kamna hodí do každého obývacího pokoje. Díky inovaci společnosti a kreativitě jsou naše produkty nepřetržitě zdokonalovány, aby vám poskytly co největší teplo a pohodlí.

Fire with Character

Dovre krby a krbová kamna vznikly z drsných studených zim dalekého severu. Už více než 80 let produkty společnosti Dovre prokazují svoji výjimečnou kvalitu. Za poslední roky si společnost Dovre vybudovala v naší zemi díky inovativním techlologiím neotřesitelnou pozici. Stovky tisíc spokojených zákazníků si už ve svých domovech vychutnávají příjemné teplo a pohodlí Dovre produktů. Krby a krbová kamna od společnosti Dovre jsou vyrobeny z materiálu s vysokou tepelnou vodivostí – z litiny nejvyšší kvality.

Jsme výhradním distributorem,
jednoho z největších producentů
litinových krbových kamen a krbových vložek v Evropě,
společnosti DOVRE NV.
Jsme víc než oheň...
Jsme KFenergy!

NAŠE HODNOTY

- Udržování vysoké úrovně obchodní etiky
- Produktivita a kvalita ve všem co děláme
- Respektování životního prostředí
- Vnímání potřeb našich zákazníků
- Dodržování morální integrity
- Vášeň a nadšení pro náš obor

KFenergy

Víc než oheň...

„Ptej se sebe, ale nikdy nepochybuj o sobě.“

Obrázek a citát z knihy: „PURE POWER“, Dixie Dansercoer
Víc informací o Dixiem Dansercoerovi a Polárních kruzích naleznete na straně 114 nebo na www.polarcircles.com

Vestavěné krby a krbové vložky

VISTA	S. 9
ZEN	S. 14
2175	S. 19
2176	S. 20
2180	S. 23
2100	S. 26
2400	S. 29
VISTA "I"	S. 30
PHOENIX	S. 32
2576	S. 37
20-SERIES	S. 38
10-SERIES	S. 46

Krbová kamna

ROCK	S. 50
BOLD	S. 54
SENSE	S. 56
VINTAGE	S. 63
BOW	S. 69
TAI	S. 72
760	S. 76
640	S. 78
BRUT	S. 81
ASTRO4	S. 82
ASTRO3	S. 85
ASTRO2	S. 86
2575/3SEC	S. 88
750	S. 91
250	S. 92
425	S. 94
310GX	S. 96
300CB	S. 97
100CBS	S. 98
600	S. 99
40CBS	S. 101
525CB	S. 102
325CB	S. 103
360CB(3)	S. 104
350CB(3)	S. 105

Technické specifikace

KRBY	S. 116
KRBOVÉ VLOŽKY	S. 122
KRBOVÁ KAMNA	S. 126

VESTAVĚNÝ KRB, ANEBO KAZETOVÁ VLOŽKA?

Široká škála Dovre krbů nabízí sérii řešení vestavěného krbu s vystavěním nového komínu. Alternativou je krbová vložka (známá také jako kazetová vložka). Tyto vložky jsou původně navrhnuté pro instalaci do již existujícího komína, ale mohou být také instalovány do komína nového.

Takzvané vestavěné krby jsou zcela zabudovány do komínového obkladu a nemohou být jednoduše odstraněny bez většího stavebního zásahu. Jsou dostupné „s“ nebo „bez“ technologie konvekčního vytápění a ventilátorů. Vestavěné krby jsou vhodné pro zabudování do nově vystavěného komína. Běžná údržba a opravy mohu být vykonány přes otvor dveří.

Vložka, kazeta nebo krbová vložka jsou vyrobeny kompaktně s plochou vrchní deskou tak, aby mohly být jednoduše vloženy do otvoru pod komínem. Tyto vložky mohou být jednoduše odstraněny z komína bez jakékoliv stavební práce. Vložky jsou běžně dostupné s technologií konvekčního vytápění a často mají ventilátor. Jsou vhodné pro staré již existující komíny, ale taky mohou být také instalovány do komínů nových. Běžná údržba a opravy mohou být vykonány přes otvor dveří bez jakéhokoliv stavebního zásahu.

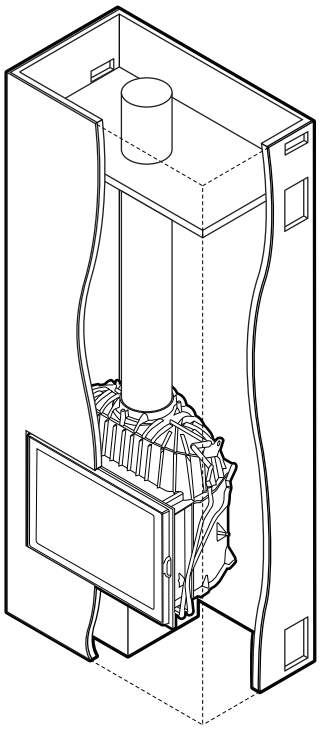

VESTAVĚNÝ KRB

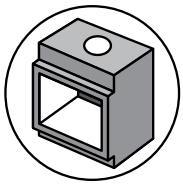

KRB

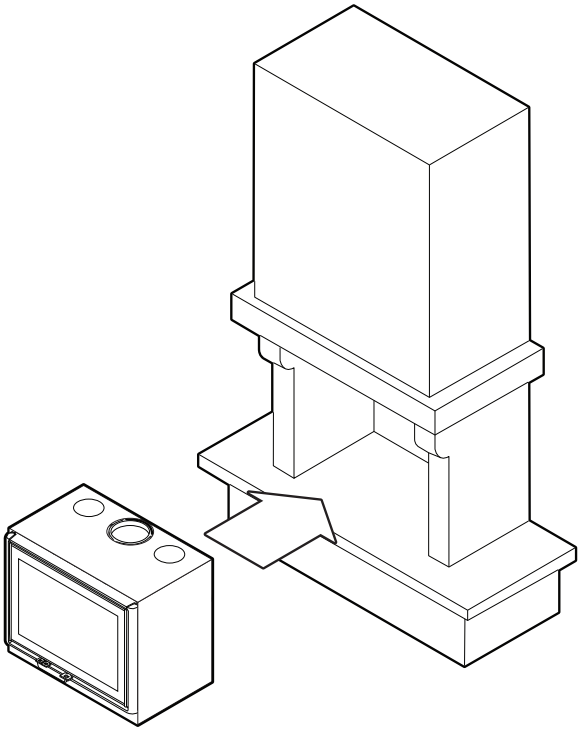

KAZETOVÁ KRBOVÁ VLOŽKA

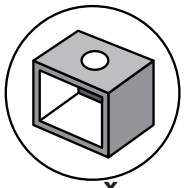

VLOŽKA

Vestavěné krby a krbové vložky

Již od pradávna se lidé ohřívali před otevřeným ohněm. Sledování tancujících plamenů nás často úplně pohltí. Krb nebo krbová vložka jsou ideální alternativou, jak si vychutnat příjemné teplo tradičního otevřeného ohně. Díky nejmodernější technologii je váš krb nebo krbová vložka praktickým řešením pro efektivní a ekologické vytápění vašeho domova. Technologie vysokoefektivního spalování umožňuje lepší kontrolování spalování s efektem šetřícím palivo.

VISTA900, 25MM RÁM

TAKY KRBOVÁ VLOŽKA PRO JIŽ EXISTUJÍCÍ KOMÍN! VIZ STR. 30

Kdo si rád hraje s detaily, může si vybrat mezi modely s minimalistickým rámem 4mm, či s odvážnějším 25mm rámem.

VISTA

- VISTA900 & VISTA900C
- VISTA800 & VISTA800C
- VISTA700 & VISTA700C
- VISTA600 & VISTA600C

KRB DŘEVO

VESTAVĚNÉ KRBY

OBECNÉ PARAMETRY

VISTA900 & VISTA900C
- Max. délka polena: 60 cm
- Nominální výkon: 14,0 kW
- Rozsah výkonu: 4,7-16,0 kW
- Účinnost: 80 %

VISTA800 & VISTA800C
- Max. délka polena: 60 cm
- Nominální výkon: 12,0 kW
- Rozsah výkonu: 4,0-14,0 kW
- Účinnost: 82,5 %

VISTA700 & VISTA700C
- Max. délka polena: 50 cm
- Nominální výkon: 10,0 kW
- Rozsah výkonu: 3,3-12,0 kW
- Účinnost: 83 %

VISTA600 & VISTA600C
- Max. délka polena: 40 cm
- Nominální výkon: 8,0 kW
- Rozsah výkonu: 2,7-10,0 kW
- Účinnost: 80 %

OBECNÉ PARAMETRY

- Palivo: dřevo
- Umístnění připojení kouřovodu: vrchní
- Připojení externího vzduchu
- Ø hrdla kouřovodu:
  - VISTA600 & 700: Ø 150 mm
  - VISTA800 & 900: Ø 200 mm
- 4 velikosti
- S technologii konvekčního vytápění nebo bez
- Modely s konvektivním vytápěním mají horkovzdušný výstup
- Stylový, černá lakovaná litina a ocel
- Možnost výběru: model s minimalistickým 4mm rámem a model s dekorativním 25mm rámem. Oba jsou standardně dostupné
- Velké panoramatické prosklené dveře
- Perfektní kontrola plamene
- Efektivní kontrolované spalování: optimální využití paliva
- Viz níže: VISTA vložka: vhodná také pro již existující komíny (pro renovaci!)

VOLITELNÉ DOPLŇKY

- Litinové vnitřní desky (postranní a zadní panely)
- Piedestal (dostupný pouze u verze „C“)
- Nastavitelné nohy (dostupné pouze u verze „C“)
- Ventilátor (dostupný pouze u verze „C“)
- Ochranný tepelný štít

Standardní vermikulitové desky můžete nahradit litinovými deskami s černým lakem.

VISTA900, MINIMALISTICKÝ RÁM

VISTA900:

Účinnost: 80 %
ŠxVxH: 880x450x400 mm

Krb na dřevo s panoramatickými prosklenými dveřmi se šířkou 90 cm.

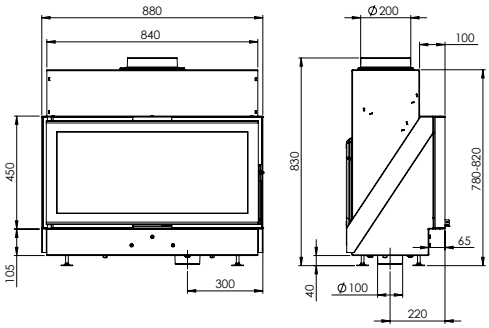

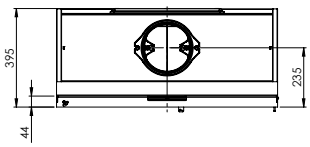

nové

VISTA900C:

Účinnost: 80 %
ŠxVxH: 920x1010-1050x415 mm

Krb na dřevo s panoramatickými prosklenými dveřmi se šířkou 90 cm vybavený technologií konvekčního vytápění.

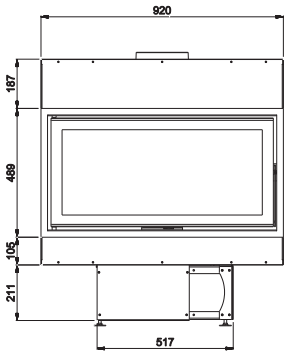

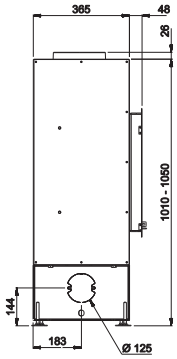

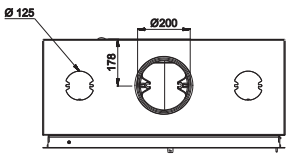

VISTA800, 25MM RÁM

VISTA800:

Účinnost: 82,5 %
ŠxVxH: 780x450x400 mm

Krb na dřevo s panoramatickými prosklenými dveřmi se šířkou 80 cm.

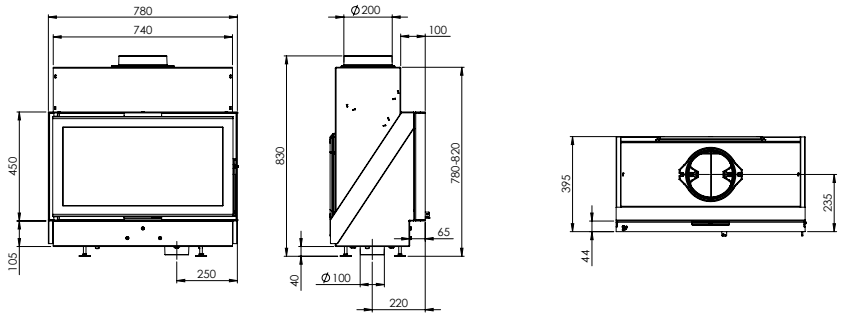

nové

VISTA800C:

Účinnost: 82,5 %
ŠxVxH: 820x1010-1050x415 mm

Krb na dřevo s panoramatickými prosklenými dveřmi se šířkou 80 cm vybavený technologií konvekčního vytápění.

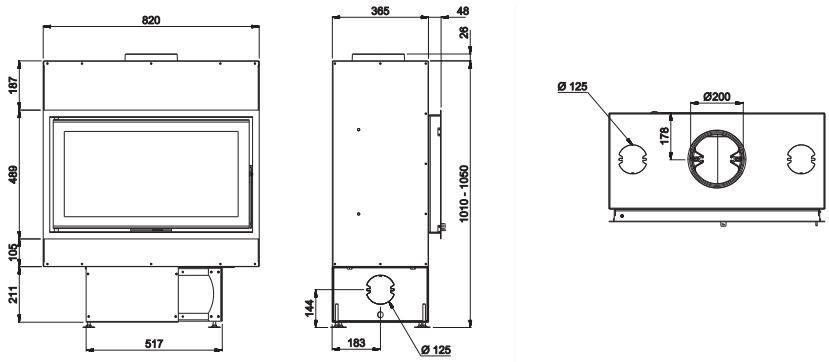

VISTA700 S LITINOVÝM INTERIÉREM, 25MM RÁM

VISTA700:

Účinnost: 83 %
ŠxVxH: 680x400x400 mm

Krb na dřevo s panoramatickými prosklenými dveřmi se šířkou 70 cm.

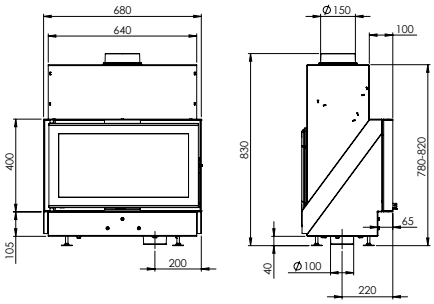

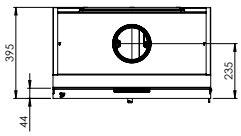

nové

VISTA700C:

Účinnost: 83 %
ŠxVxH: 720x1010-1050x415 mm

Krb na dřevo s panoramatickými prosklenými dveřmi se šířkou 70 cm vybavený technologií konvekčního vytápění.

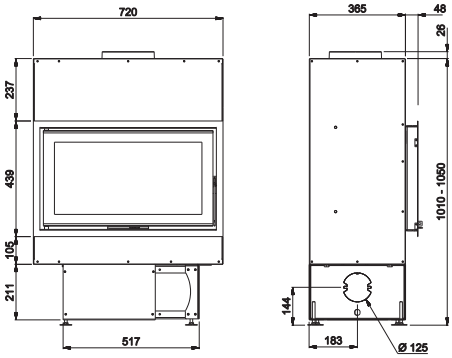

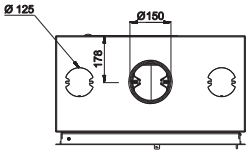

VISTA600, 25MM RÁM

VISTA600:

Účinnost: 80 %
ŠxVxH: 580x400x400 mm

Krb na dřevo s panoramatickými prosklenými dveřmi se šířkou 60 cm.

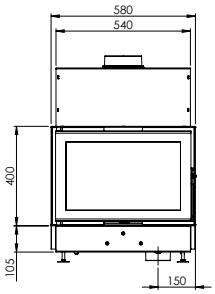

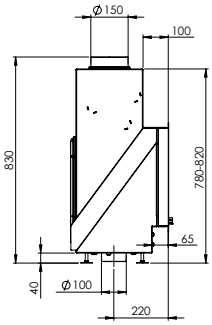

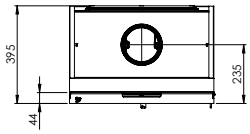

nové

VISTA600C:

Účinnost: 80 %
ŠxVxH: 620x1010-1050x415 mm

Krb na dřevo s panoramatickými prosklenými dveřmi se šířkou 60 cm vybavený technologii konvekčního vytápění.

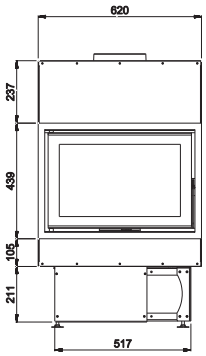

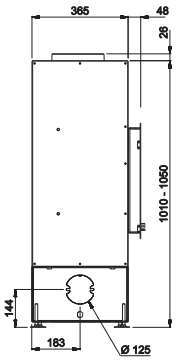

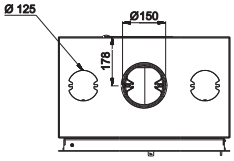

ZEN

- ZEN100
- ZEN102

KRB DŘEVO

VESTAVĚNÉ KRBY

OBECNÉ PARAMETRY

- Palivo: dřevo
- Nominální výkon: 4,8 kW
- Rozsah výkonu: 1,9-5,9 kW
- Ø hrdla kouřovodu: 150 mm
- Umístnění připojení kouřovodu: vrchní
- Max. délka polena: 30 cm
- Připojení externího vzduchu
- Možnost volby modelu s jednostranným (ZEN100), nebo oboustranným prosklením (ZEN102)
- Černý nátěr s minimalistickým 15mm rámem
- Kompaktní, štíhlé rozměry
- Inovativní patentovaný produkt s výjimečným systémem spalování díky sníženému a hlubšímu ohništi
- Ideální řešení pro ekologické nízkoenergetické stavby

VOLITELNÉ DOPLŇKY

- Prodloužené nohy a kotvicí systém
- Zapuštěný 25mm rám s 50mm rámem vnějším s vhodnou ručkou
- Doplňkový Promat ohnivzdorný balík „Do-it-yourself“

V roce 2015 společnost DOVRE vyhrála prestižní norské ocenění „Bioenergy Innovation award“ za vzhled a inovativní technologii spalování krbu ZEN. Právě díky výjimečně efektivnímu spalování je tento krb vynikající ekologické řešení pro vytápění každého domu.

ZEN102 + PROMAT

ZEN100

Volitelné
prodloužené nožky
a kotvicí systém.

ZEN100:

Účinnost: 80,1 %
ŠxVxH: 580x765x340 mm

Kompaktní krb na dřevo
s nejefektivnějším a nízkým
výkonem, model s předním sklem.

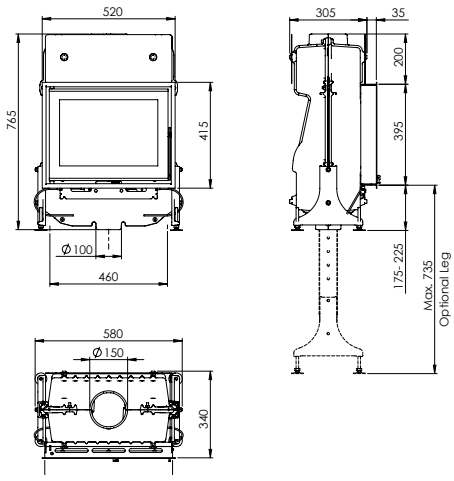

ZEN102

Proudění vzduchu:
Čerstvý vzduch (modrá)
Systém „Airwash“ (zelená)
Spaliny (červená)

Dvojité zasklení zabezpečí dokonalou izolaci

Zapuštěná základna

Minimální hloubka potřebná pro instalaci

Volitelný zapuštěný rám

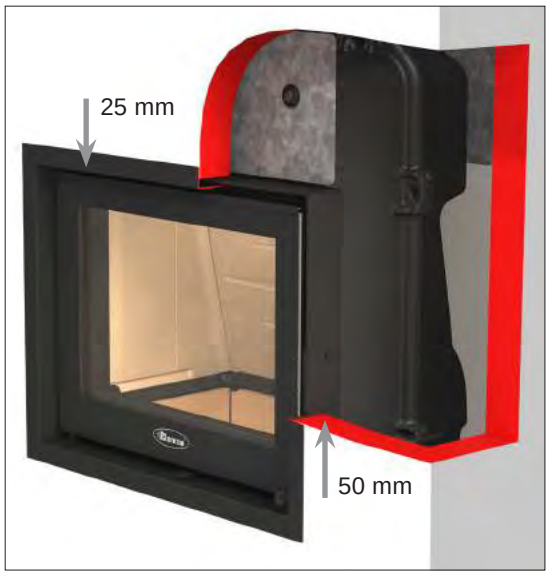

ZEN102:

Účinnost: 80,1 %
ŠxVxH: 580x765x340 mm

Kompaktní krb na dřevo s nejefektivnějším a nízkým výkonem, model s oboustranným sklem – průhledný model.

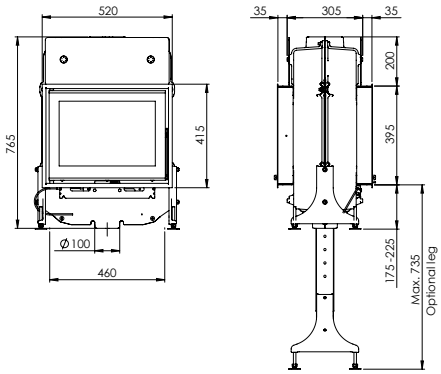

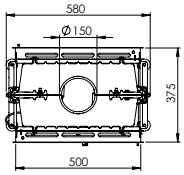

NÁŠ OCENĚNÝ VESTAVĚNÝ KRB – VOLNĚ STOJÍCÍ MODEL

Zaujal vás ZEN produkt od DOVRE? Jestli ano, můžete zvážit využití Promat pláště.

Promat plášť je špičkový ohnivzdorný stavební materiál od společnosti PROMAFOUR©, který je aktuálně dostupný pro produkt ZEN100 a může být upravený také pro model ZEN102.

Plášť je možné jakkoliv barevně upravit dle vašeho přání.

„Do-it-yourself“ volitelný Promat plášť

2175CBS3CP/B

RÁMY 2175CBS(CP)/B

MINIMALISTICKÝ
K75.21/MINI
Šířka rámu: 4 mm
ŠxV: 679x514

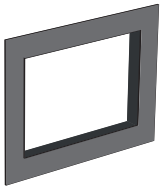

PLANO
K75.21PLANOB
Šířka rámu: 103 mm
ŠxV: 870x716

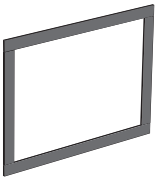

ČTYŘSTRANNÝ
K75.21/4/B
Šířka rámu: 20 mm
ŠxV: 704x558,5

2175

- 2175CBS3CP/B & 2175CBS3/B
- 2175CBSCP/B & 2175CBS/B

KRB DŘEVO

VESTAVĚNÉ KRBY

OBECNÉ PARAMETRY

- Palivo: dřevo
- Nominální výkon: 10,0 kW
- Rozsah výkonu: 3,3-12,0 kW
- Ø hrdla kouřovodu: 150 mm
- Umístnění připojení kouřovodu: vrchní
- Max. délka polena: 50 cm
- Připojení externího vzduchu
- Možnost výběru: model s předním sklem, dvoustranným nebo s třístranným sklem
- Model s nebo bez technologie konvektivního vytápění (CP)
- Dveře se standardně otevírají na levou stranu, ale dle vašeho přání mohou být upraveny pro otvírání na stranu pravou

VOLITELNÉ DOPŇKY

- Možnost výběru různých rámů: minimalistický, čtyřstranný nebo plano
- Ventilátor: VSET2180 (400m3/h a 4 rychlostní stupně)
- Konverzní sada pro rohový krb 2175CBS3/B: OMB.2175CB/B
- Ochranná mřížka na dřevo: 03.77089.021
- Konverzní sada pro úpravu otevíraní dveří GS75L/B

2175CBS3CP/B, KONVERTOVANÝ NA DVOUSTRANNÝ ROHOVÝ KRB

2175CBSCP/B

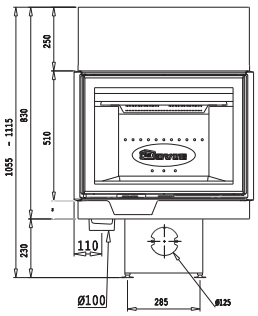

2175CBS3CP/B:
Účinnost: 75,9 %
ŠxVxH: 670x1055-1115x500 mm

Krb na dřevo s plochými prosklenými dveřmi, třístranným sklem, technologií konvektivního vytápění a s piedestalem. Může být upraven do modelu s dvoustranným sklem.

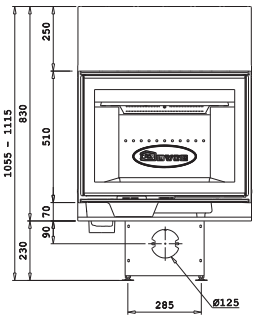

2175CBSCP/B:
Účinnost: 75,9 %
ŠxVxH: 670x1055-1115x500 mm

Krb na dřevo s plochými prosklenými dveřmi, technologií konvektivního vytápění a s piedestalem.

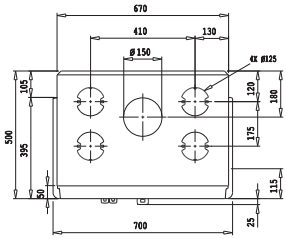

2175CBS3/B:
Účinnost: 75,9 %
ŠxVxH: 670x820x430 mm

Krb na dřevo s plochými prosklenými dveřmi, třístranným sklem. Může být upraven do modelu s dvoustranným sklem.

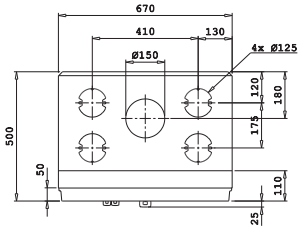

2175CBS/B:
Účinnost: 75,9 %
ŠxVxH: 670x820x430 mm

Krb na dřevo s plochými prosklenými dveřmi.

2176

- 2176CBSCP/B
- 2176CBS/B

KRB DŘEVO

VESTAVĚNÉ KRBY

OBECNÉ PARAMETRY

- Palivo: dřevo
- Nominální výkon: 10,0 kW
- Rozsah výkonu: 3,3-12,0 kW
- Ø hrdla kouřovodu: 150 mm
- Umístnění připojení kouřovodu: vrchní
- Max. délka polena: 50 cm
- Připojení externího vzduchu
- Moderní a vysoké prosklené dveře
- Popelník
- Dveře se standardně otevírají na levou stranu, ale dle vašeho přání mohou být upraveny pro otvírání na stranu pravou

VOLITELNÉ DOPŇKY

- Možnost výběru různých rámů: minimalistický, čtyřstranný nebo plano
- Ventilátor: VSET2180 (400m3/h a 4 rychlostní stupně)
- Ochranná mřížka na dřevo: 03.77089.021
- Konverzní sada pro úpravu otevíraní dveří GS75L/B

RÁMY 2176CBS(CP)/B

MINIMALISTICKÝ
K76CBS/MINI
Šířka rámu: 4 mm
ŠxV: 679x579

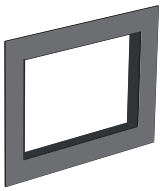

PLANO
K76CBSPLANOB
Šířka rámu: 103 mm
ŠxV: 870x780

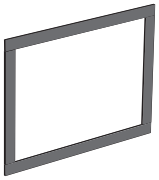

ČTYŘSTRANNÝ
K76CBS/4/B
Šířka rámu: 20 mm
ŠxV: 704x618,5

2176CBSCP/B, ČTYŘSTRANNÝ 20MM RÁM

2176CBSCP/B, MINIMALISTICKÝ RÁM

2176CBSCP/B:

Účinnost: 75,9 %
ŠxVxH: 670x1055-1115x500 mm

Krb na dřevo s plochými prosklenými dveřmi (60 cm vysoké), technologií konvektivního vytápění a s piedestalem.

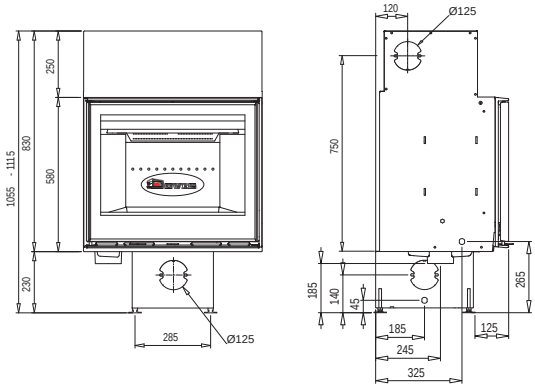

2176CBS/B:

Účinnost: 75,9 %
ŠxVxH: 670x820x430 mm

Krb na dřevo s plochými prosklenými dveřmi (60 cm vysoké).

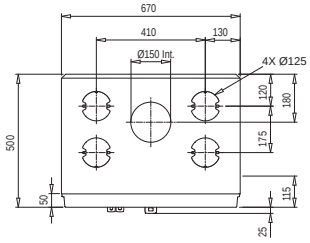

2180CBGD/B PLANO RÁM

2180

- 2180CBGDCP/B & 2180CBGD/B
- 2180CBSCP/B & 2180CBS/B
- 2180CBCCP/B & 2180CBC/B

KRB DŘEVO

VESTAVĚNÉ KRBY

OBECNÉ PARAMETRY

- Palivo: dřevo
- Nominální výkon: 15,0 kW
- Rozsah výkonu: 5,0-17,0 kW
- Ø hrdla kouřovodu: 200 mm
- Umístnění připojení kouřovodu: vrchní
- Max. délka polena: 60 cm
- Připojení externího vzduchu
- Mohutné panoramatické dveře nabízí nejlepší možný výhled na plameny
- Možnost výběru dveří: „gilotinové“ dveře, ploché dveře nebo klasické dveře
- Model s nebo bez technologie konvektivního vytápění (CP)

VOLITELNÉ DOPŇKY

- Možnost výběru různých rámů
- Ventilátor: VSET2180 (400m3/h a 4 rychlostní stupně)

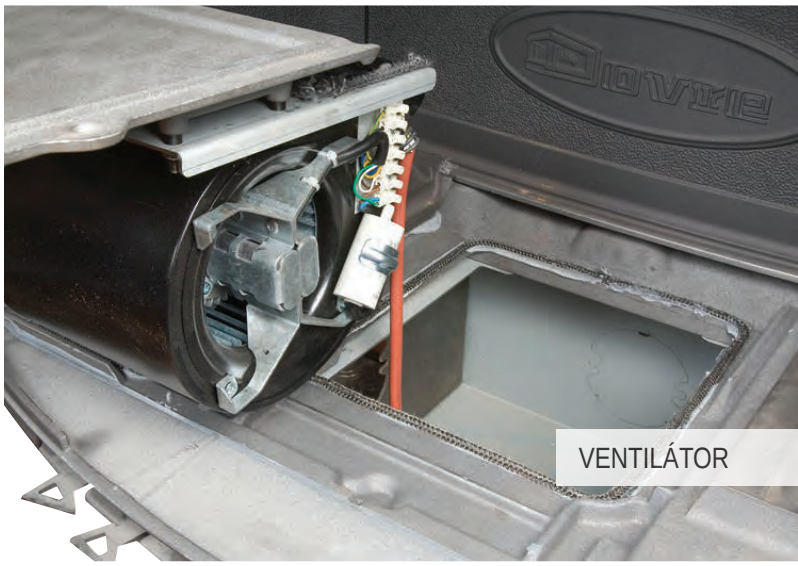

VENTILÁTOR

2180CBGDCP/B:
Účinnost: 76 %
ŠxVxH: 900x1517-1577x550 mm

Mohutný krb na dřevo s panoramatickými „gilotinovými“ dveřmi, technologií konvektivního vytápění a s piedestalem.

2180CBGD/B:
Účinnost: 76 %
ŠxVxH: 900x1304x500 mm

Mohutný krb na dřevo s panoramatickými „gilotinovými“ dveřmi.

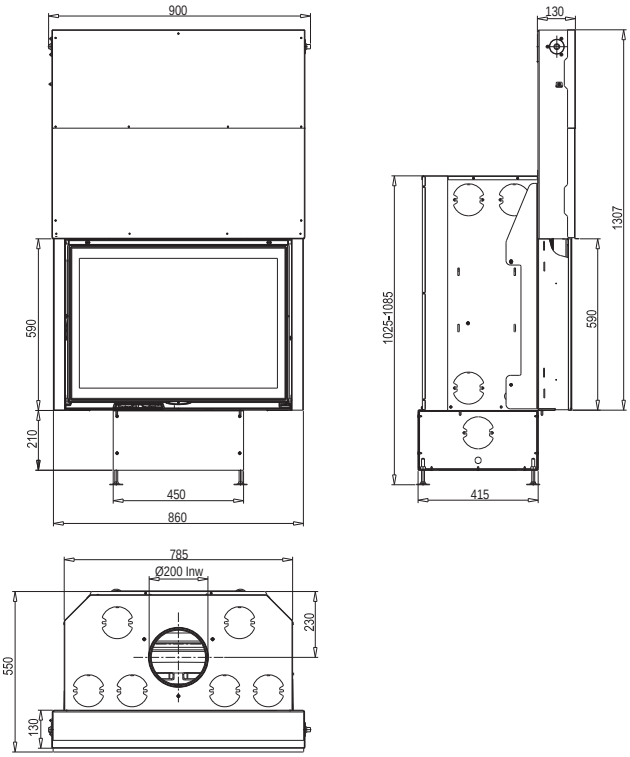

2180CBGD/B MINIMALISTICKÝ RÁM

2180CBSCP/B, MINIMALISTICKÝ RÁM

2180CBSCP/B:

Účinnost: 76 %
ŠxVxH: 800x1055-1155x525 mm

Mohutný krb na dřevo
s panoramatickými plochými dveřmi,
technologií konvektivního vytápění
a s piedestalem.

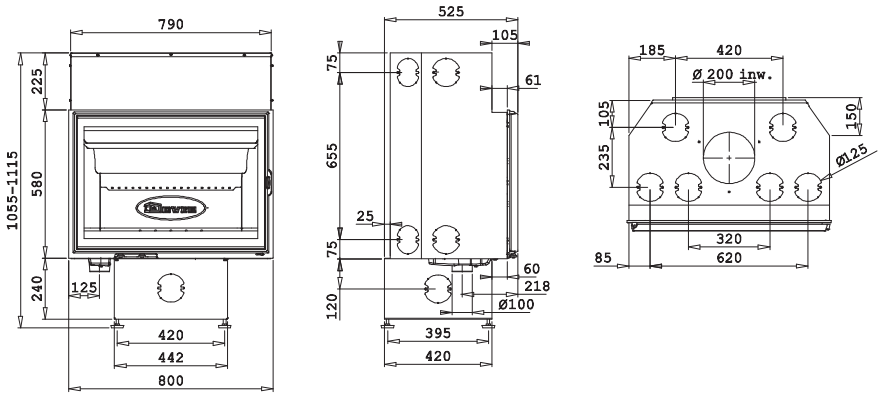

2180CBS/B:

Účinnost: 76 %
ŠxVxH: 800x805x473 mm

Mohutný krb na dřevo
s panoramatickými plochými
dveřmi.

2180CBCCP/B

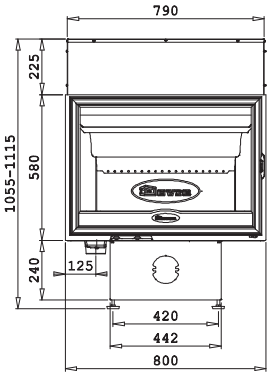

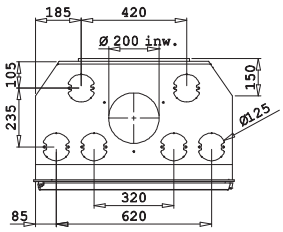

2180CBCCP/B:

Účinnost: 76 %
ŠxVxH: 800x1055-1155x525 mm

Mohutný krb na dřevo s panoramatickými klasickými dveřmi, technologií konvekčního vytápění a s piedestalem.

2180CBC/B:

Účinnost: 76 %
ŠxVxH: 800x805x473 mm

Mohutný krb na dřevo s panoramatickými klasickými dveřmi.

RÁMY 2180CBGD(CP)/B

MINIMALISTICKÝ
K2180GD/MINI
Šířka rámu: 4 mm
ŠxV: 856x603 mm

ČTYŘSTRANNÝ
K2180GD/4/B
Šířka rámu: 43 mm
Hloubka rámu:43 mm
ŠxV: 860x669 mm

ČTYŘSTRANNÝ VSAZENÝ RÁM
K2180GD/4D/B
Šířka rámu: 43 mm
Hloubka rámu: 90 mm
ŠxV: 860x669 mm

PLANO
K2180PLANOB
Šířka rámu: 233 mm
Výška rámu: 104 mm
Hloubka rámu: 90 mm
ŠxV: 1240x790 mm

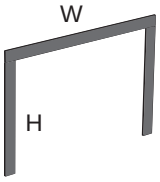

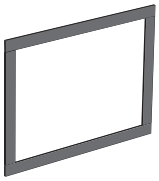

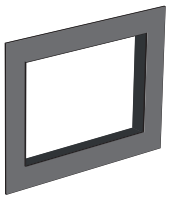

RÁMY 2180CBS(CP)/B A 2180CBC(CP)/B

TŘÍSTRANNÝ
K2180CB/3/B
Šířka rámu: 20 mm
ŠxV: 843x605 mm

MINIMALISTICKÝ
K2180CB/MINI
Šířka rámu: 4 mm
ŠxV: 812x595 mm

ČTYŘSTRANNÝ
K2180CB/OR/B +
K2180BS/OR/B
Šířka rámu: 20 mm
ŠxV: 843x605 mm
Objednejte třístranný + spodní lištu

2100

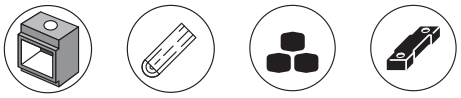

OBECNÉ PARAMETRY

- Palivo: dřevo, černé a hnědé uhlí
- Nominální výkon: 10,0 kW
- Ø hrdla kouřovodu: 200 mm
- Umístnění připojení kouřovodu: vrchní
- Max. délka polena: 50 cm
- Obsahuje rošt a popelník
- Dveře se standardně otevírají na levou stranu, ale dle vašeho přání mohou být upraveny pro otvírání na stranu pravou.

VOLITELNÉ DOPŇKY

- Možnost výběru různých rámů: třístranné a čtyřstranné
- Zásobník na uhlí (kromě oboustranných vložek) K2100

RÁMY 2100

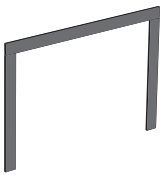

TŘÍSTRANNÝ
K21/3

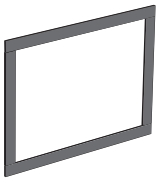

ČTYŘSTRANNÝ
Objednejte třístranný + spodní lištu
K00/OR

2100S, TŘÍSTRANNÝ RÁM

2100S:
Účinnost: 78 %
ŠxVxH: 670x690x410 mm

Multipalivový krb s plochými prosklenými dveřmi.

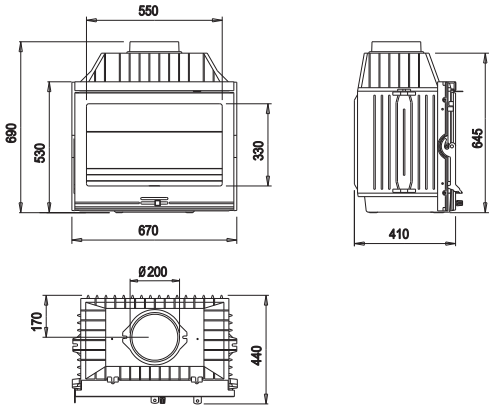

2100SD, ČTYŘSTRANNÝ RÁM

2100SD:

Účinnost: 78 %
ŠxVxH: 670x690x410 mm

Oboustranný krb s plochými prosklenými dveřmi.

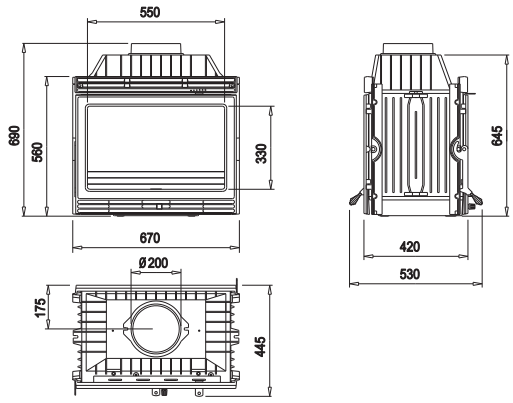

2400BS:

Účinnost: 72 %
ŠxVxH: 635x1055-1215x535 mm

Krb na dřevo s oblými prosklenými dveřmi.

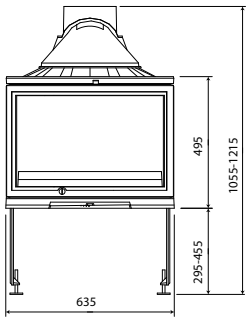

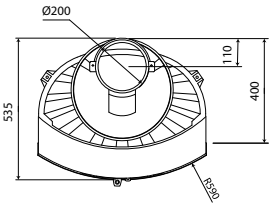

2400BSA:

Účinnost: 72 %
ŠxVxH: 635x1055-1215x535 mm

Krb na dřevo s oblými prosklenými dveřmi a popelníkem.

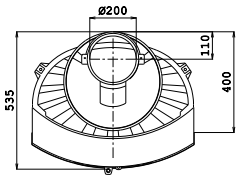

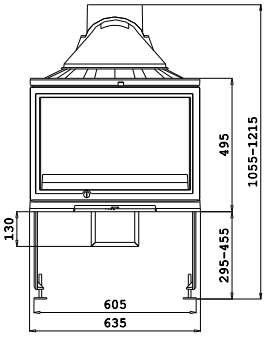

2400

KRB DŘEVO

OBECNÉ PARAMETRY

- Palivo: dřevo
- Nominální výkon: 9,0 kW
- Ø hrdla kouřovodu: 200 mm
- Umístnění připojení kouřovodu: vrchní, zadní s možností úpravy na 10º
- Max. délka polena: 40 cm
- Možnost výběru dveří: oblé dveře (BS) nebo skládací dveře (GL)
- Model s popelníkem nebo bez něj
- Nastavitelné nohy pro perfektní přizpůsobení vestavění

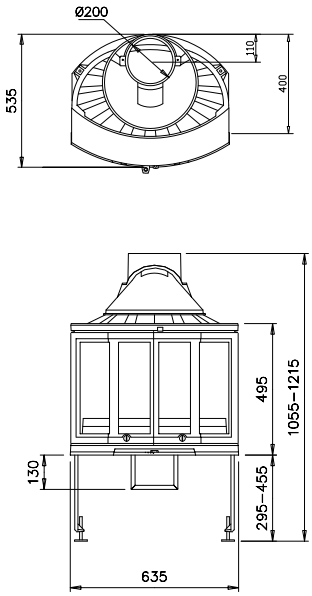

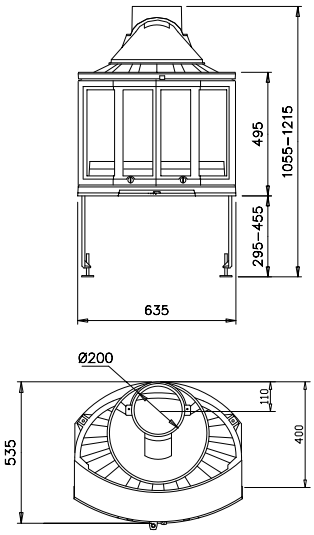

2400GL:

Účinnost: 72 %
ŠxVxH: 635x1055-1215x535 mm

Krb na dřevo se skládacími dveřmi.

2400GLA:

Účinnost: 72 %
ŠxVxH: 635x1055-1215x535 mm

Krb na dřevo se skládacími dveřmi a popelníkem.

VISTA "I"

- VISTA800I
- VISTA700I

VLOŽKA DŘEVO

IDEÁLNÍ PRO EXISTUJÍCÍ KOMÍNY: **KRBOVÉ VLOŽKY**

OBECNÉ PARAMETRY

VISTA800I

- Max. délka polena: 60 cm
- Nominální výkon: 12,0 kW
- Rozsah výkonu: 4,0-14,0 kW
- Účinnost: > 75 %

VISTA700I

- Max. délka polena: 50 cm
- Nominální výkon: 10,0 kW
- Rozsah výkonu: 3,3-12,0 kW
- Účinnost: > 75 %

OBECNÉ PARAMETRY

- Palivo: dřevo
- Ø hrdla kouřovodu: 180 mm
- Umístnění připojení kouřovodu: vrchní, zadní s možností úpravy na 45º
- Připojení externího vzduchu
- 2 velikosti: 800I a 700I
- Stylový, černá lakovaná litina a ocel
- Možnost výběru: model s minimalistickým 6mm rámem a model s dekorativním 25mm rámem. Oba jsou standardně odstupné.
- Velké panoramatické prosklené dveře
- Popelník
- Ideální pro renovaci již existujícího komínu!

VISTA800I S MINIMALISTICKÝM RÁMEM

IDEÁLNÍ PRO RENOVACI!

nové

VISTA800I:

Účinnost: > 75 %
ŠxVxH: 790x590x440 mm

Krbová vložka VISTA s technologií konvekčního vytápění a ventilátorem, panoramatické prosklené dveře – 80 cm široké.

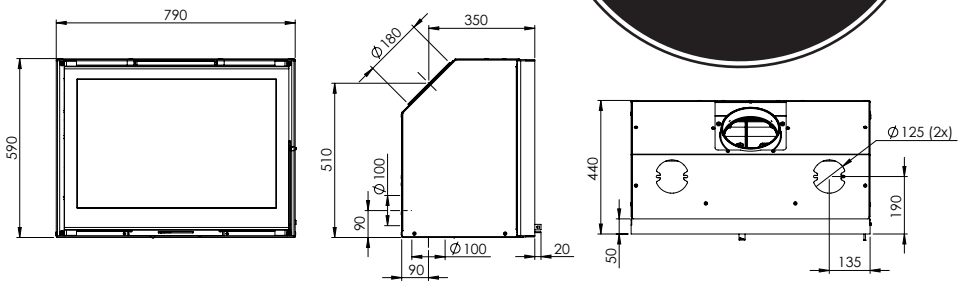

nové

VISTA700I:

Účinnost: > 75 %
ŠxVxH: 690x490x440 mm

Krbová vložka VISTA s technologií konvekčního vytápění a ventilátorem, panoramatické prosklené dveře – 70 cm široké.

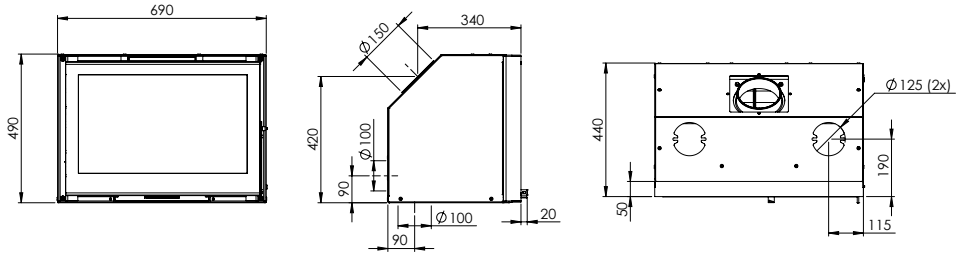

PHOENIX

VLOŽKA DŘEVO

KRBOVÉ VLOŽKY

OBECNÉ PARAMETRY

- Palivo: dřevo
- Nominální výkon: 9,0 kW
- Ø hrdla kouřovodu: 150 mm
- Umístnění připojení kouřovodu: vrchní
- Max. délka polena: 30 cm
- Vhodná pro náhradu modelu DOVRE2000 - jednoduchá výměna!
- Vhodná také pro nový komín
- Ideální pro renovaci již existujícího komínu!

VOLITELNÉ DOPLŇKY

- 02.52267.000: ochranný tepelný štít a nastavitelné nožky – ideální pro novostavbu
- 02.52272.000: mřížky a nastavitelné nožky – ideální pro renovaci

Díky volitelnému ochrannému štítu a nožkám je tato vložka ideálním řešením pro vaši novostavbu.

Spolu s volitelnou mřížkou a nožkami je model PHOENIX vhodný pro renovaci vašeho starého krbu.

TATO VLOŽKA MŮŽE BÝT TAKÉ POUŽITA DO VAŠÍ NOVOSTAVBY!

Vyměňte váš starý DOVRE2000 za nový model PHOENIX!

DOVRE2000

PHOENIX I

PHOENIX II

Vyberte si váš PHOENIX I nebo PHOENIX II podle výšky a typu dveří.

538 mm

599 mm

PHOENIXI:

Účinnost: 79,3 %
ŠxVxH: 725x622x463 mm

Model Phoenix nahradí DOVRE2000 moderním vzhledem a panoramatickým výhledem na plameny.

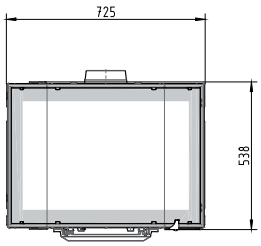

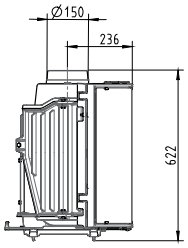

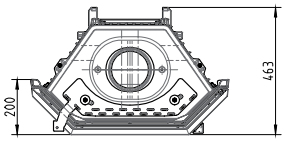

PHOENIXII:

Účinnost: 79,3 %
ŠxVxH: 725x670x474 mm

Model Phoenix nahradí DOVRE2000S moderním vzhledem a panoramatickým výhledem na plameny.

„Pro vzrušující začátek dne klepání polárního medvěda na vaše dveře nepotřebujete.“

Obrázek a citát z knihy: „PURE POWER“, Dixie Dansercoer
Víc informací o Dixiem Dansercoerovi a Polárních kruzích naleznete na straně 114 nebo na www.polarcircles.com

2576CBSC/B; PLANO RÁM

2576CBSC/B:

Účinnost: 75,9 %

ŠxVxH: 670x600x500 mm

Krbová vložka na dřevo s plochými prosklenými dveřmi (60 cm vysoké).

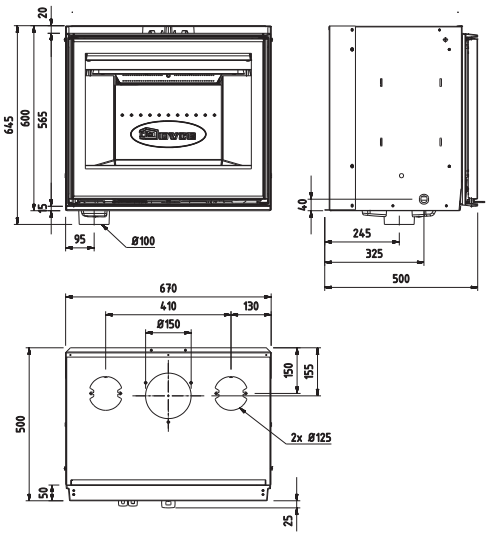

2576

VLOŽKA DŘEVO

KRBOVÉ VLOŽKY

2576CBSC/B, MINIMALISTICKÝ RÁM

OBECNÉ PARAMETRY

- Palivo: dřevo
- Nominální výkon: 10,0 kW
- Rozsah výkonu: 3,3-12,0 kW
- Ø hrdla kouřovodu: 150 mm
- Umístnění připojení kouřovodu: vrchní
- Max. délka polena: 50 cm
- Přípojení externího vzduchu
- Moderní a vysoké prosklené dveře
- Popelník a ventilátor
- Dveře se standardně otevírají na levou stranu, ale dle vašeho přání mohou být upraveny pro otvírání na stranu pravou

VOLITELNÉ DOPŇKY

- Možnost výběru různých rámů: minimalistický, čtyřstranný nebo plano
- Konverzní sada pro úpravu otevíraní dveří GS75L/B

RÁMY 2576CBSC/B

MINIMALISTICKÝ

K76.25/MINI
Šířka rámu: 4 mm
ŠxV: 688x620 mm

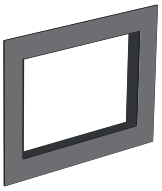

PLANO

K76.25PLANOB
Šířka rámu: 103 mm
ŠxV: 868x795 mm

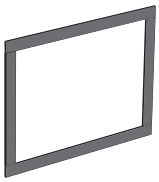

ČTYŘSTRANNÝ

K76.25/4-2/B
Šířka rámu: 20 mm
ŠxV: 704x636 mm

K76.25/4-4/B
Šířka rámu: 40 mm
ŠxV: 724x656 mm

20-SERIES

MODERNÍ VZHLED

VLOŽKA DŘEVO UHLÍ BRIKETY

KRBOVÉ VLOŽKY

Z moderní řady 20-SERIES jsou dostupné v následujících verzích:
- 2620SC/B: ploché prosklené dveře
- 2320SC/B: ploché prosklené dveře (jsou menší než 2620SC/B)
- 2120SC/B: ploché prosklené dveře: verze s minimálními rozměry

OBECNÉ PARAMETRY

2620SC/B
- Max. délka polena: 50 cm
- Nominální výkon: 10,0 kW
- Rozsah výkonu: 3,3-12,0 kW
- Účinnost: 80 %

2320SC/B
- Max. délka polena: 50 cm
- Nominální výkon: 8,0 kW
- Rozsah výkonu: 2,7-10,0 kW
- Účinnost: 78,3 %

2120SC/B
- Max. délka polena: 40 cm
- Nominální výkon: 7,0 kW
- Rozsah výkonu: 2,3-9,0 kW
- Účinnost: 78,3 %

OBECNÉ PARAMETRY

- Palivo: dřevo, černé a hnědé uhlí
- Ø hrdla kouřovodu: 150 mm
- Umístnění připojení kouřovodu: vrchní
- Obsahuje rošt a popelník
- Jednoduchá úprava dovoluje pozměnit směr otvírání dveří
- Zahrnuje čtyřstranný rám (25 mm)

VOLITELNÉ DOPŇKY

- Možnost výběru různých rámů: třístranné a čtyřstranné (40 mm)
- Zásobník na uhlí 2620SC/B a 2320SC/B: K2100

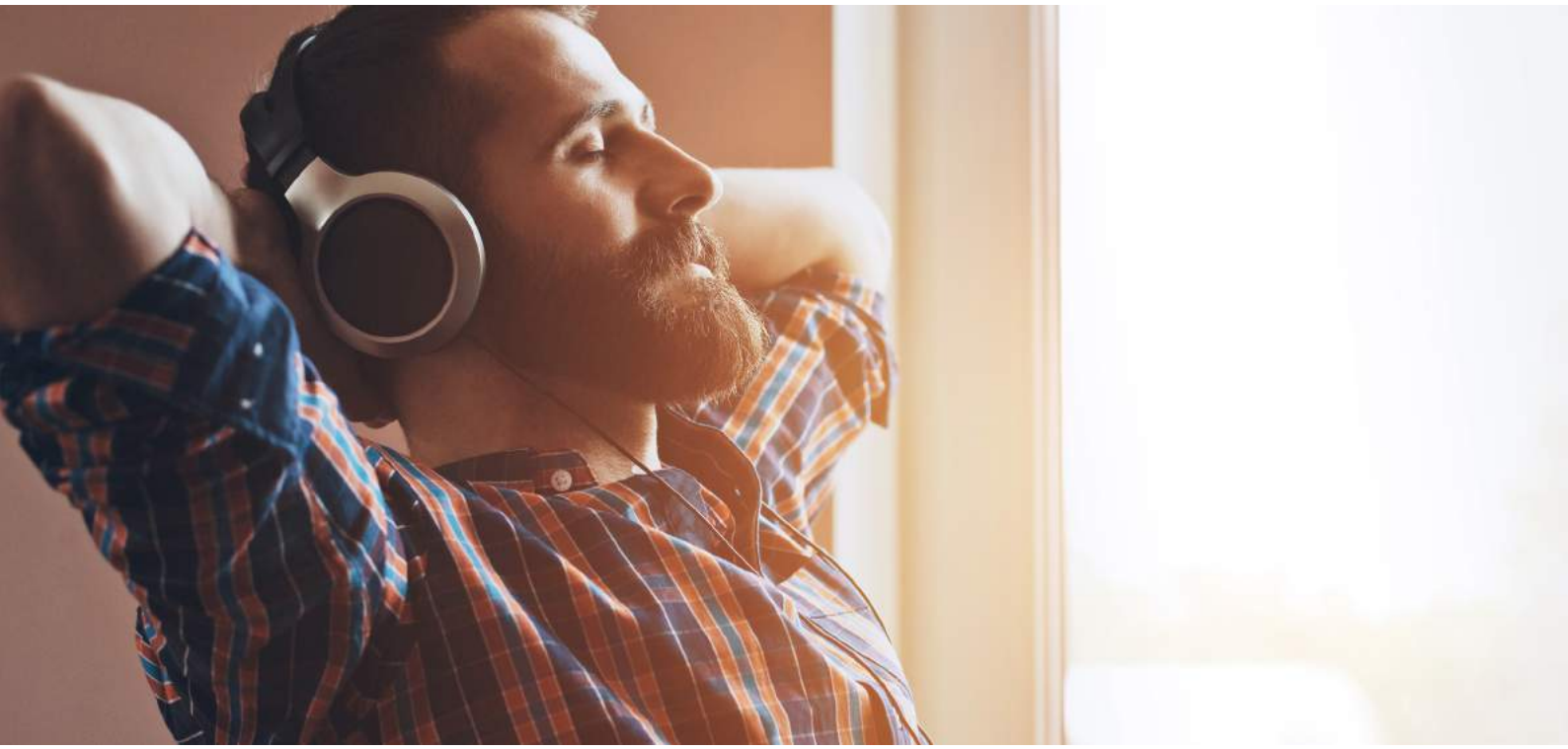

2620SC/B, RÁM 25MM

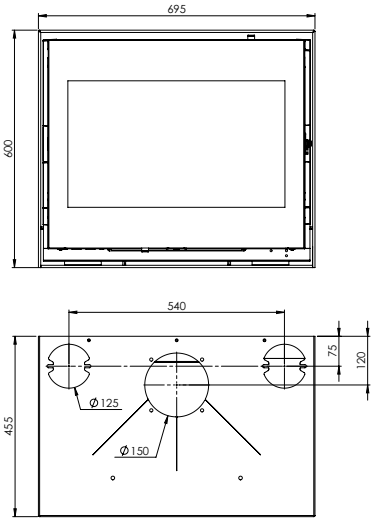

2620SC/B:

Účinnost: 80 %
ŠxVxH: 695x600x455 mm

Multipalivová krbová vložka
s plochými prosklenými dveřmi.

2320SC/B, TŘÍSTRANNÝ RÁM + SPODNÍ LIŠTA

2320SC/B:
Účinnost: 78,3 %
ŠxVxH: 695x540x455 mm

Multipalivová krbová vložka
s plochými prosklenými dveřmi.

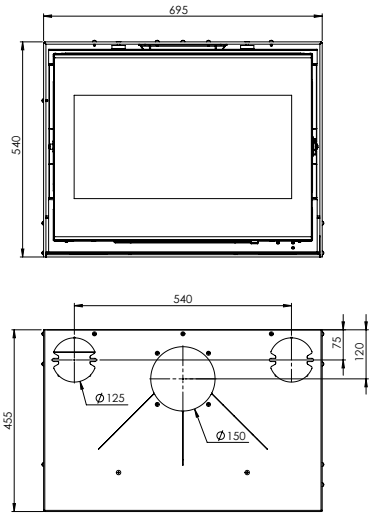

2120SC/B, BEZ RÁMU

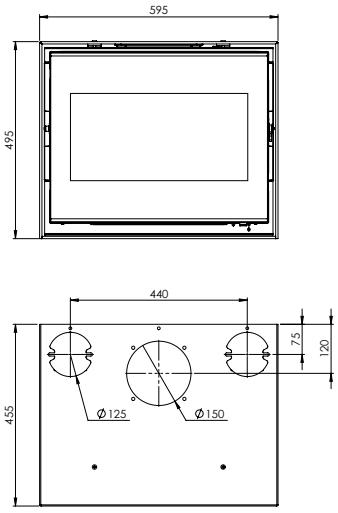

2120SC/B:

Účinnost: 78,3 %
ŠxVxH: 595x495x455 mm

Multipalivová krbová vložka
s plochými prosklenými dveřmi.

20-SERIES

ROBUSTNÍ VZHLED

VLOŽKA DŘEVO UHLÍ BRIKETY

KRBOVÉ VLOŽKY

Z robustní řady 20-SERIES jsou dostupné v následujících verzích:

- 2520S: ploché prosklené dveře
- 2220S: ploché prosklené dveře (jsou menší než 2520S)
- 2020S: ploché prosklené dveře: verze s minimálními rozměry

OBECNÉ PARAMETRY

2520S

- Max. délka polena: 50 cm
- Nominální výkon: 10,0 kW
- Rozsah výkonu: 3,3-12,0 kW
- Účinnost: 80 %

2220S

- Max. délka polena: 50 cm
- Nominální výkon: 8,0 kW
- Rozsah výkonu: 2,7-10,0 kW
- Účinnost: 78,3 %

2020S

- Max. délka polena: 40 cm
- Nominální výkon: 7,0 kW
- Rozsah výkonu: 2,3-9,0 kW
- Účinnost: 78,3 %

OBECNÉ PARAMETRY

- Palivo: dřevo, černé a hnědé uhlí
- Ø hrdla kouřovodu: 150 mm
- Umístnění připojení kouřovodu: vrchní
- Jednoduchá úprava dovoluje pozměnit směr otevírání dveří

VOLITELNÉ DOPŇKY

- Možnost výběru různých rámů: třístranné a čtyřstranné (40 mm)
- Zásobník na uhlí K2100 (kromě 2020)

2520S S TŘÍSTRANNÝM RÁMEM

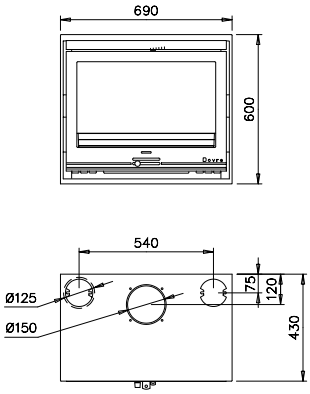

2520S:

Účinnost: 80 %
ŠxVxH: 690x600x430 mm

Multipalivová krbová vložka s plochými prosklenými dveřmi.

2220S:

Účinnost: 78,3 %
ŠxVxH: 695x540x455 mm

Multipalivová krbová vložka
s plochými prosklenými dveřmi.

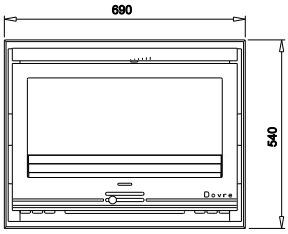

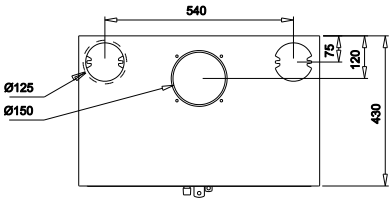

Polární dobyvatel Dixie Dansercoer si rozhodně užívá jeho 2020S.

„Po náročné dobrodružné cestě je přímo zázračné přijít domů a vychutnat si pohodlí tepla sálajícího ze skutečného dřeva!“

2020S, TŘÍSTRANNÝ RÁM + SPODNÍ LIŠTA

2020S:

Účinnost: 78,3 %
ŠxVxH: 590x495x430 mm

Malá multipalivová krbová vložka
s plochými prosklenými dveřmi.

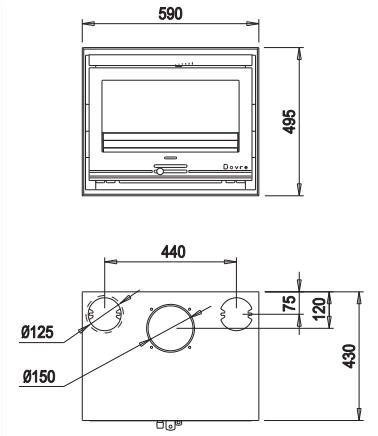

10-SERIES

VLOŽKY DŘEVO UHLÍ BRIKETY

KRBOVÉ VLOŽKY

- Doplněné o dvojitou mřížku a popelník
- Dveře se standardním otvíráním vpravo mohou být jednoduše upraveny pro otvírání vlevo
- 2 plynule nastavitelné ventilátory

OBECNÉ PARAMETRY: 2510S

- Palivo: dřevo, černé a hnědé uhlí
- Nominální výkon: 10,0 kW
- Ø hrdla kouřovodu: 150 mm
- Umístnění připojení kouřovodu: vrchní
- Max. délka polena: 50 cm

OBECNÉ PARAMETRY: 2510SD

- Palivo: dřevo a hnědé uhlí
- Nominální výkon: 10,0 kW
- Ø hrdla kouřovodu: 150 mm
- Umístnění připojení kouřovodu: vrchní
- Max. délka polena: 50 cm

2510S, ČTYŘSTRANNÝ RÁM

OBECNÉ PARAMETRY: 2210S

- Palivo: dřevo, černé a hnědé uhlí
- Nominální výkon: 8,0 kW
- Ø hrdla kouřovodu: 150 mm
- Umístnění připojení kouřovodu: vrchní
- Max. délka polena: 50 cm

VOLITELNÉ DOPŇKY

- Možnost výběru různých rámů: třístranné a čtyřstranné (60 mm)
- Zásobník na uhlí K2100 (kromě oboustranných krbových vložek)

RÁM 10-SERIES

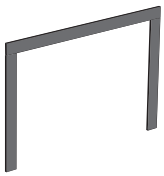

TŘÍSTRANNÝ

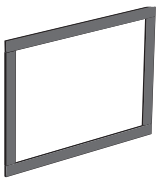

ČTYŘSTRANNÝ

2510SD, ČTYŘSTRANNÝ RÁM

2510S:

Účinnost: 80 %
ŠxVxH: 730x610x430 mm

Multipalivová krbová vložka s plochými prosklenými dveřmi.

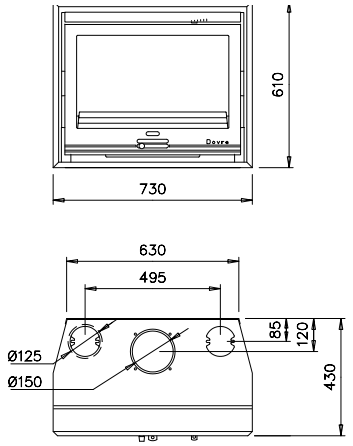

2510SD:

Účinnost: 78,1 %
ŠxVxH: 730x610x410 mm

Multipalivová oboustranná krbová vložka s plochými prosklenými dveřmi.

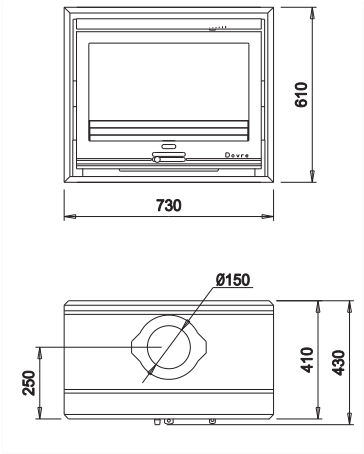

2210S:

Účinnost: 78,3 %
ŠxVxH: 730x550x430 mm

Multipalivová krbová vložka s plochými prosklenými dveřmi.

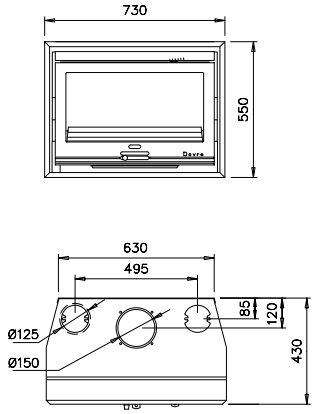

2210S, ČTYŘSTRANNÝ RÁM

Krbová kamna

Dovre krbová kamna vám nabízí široké spektrum moderních, nadčasových i tradičních produktů vyrobených pomocí nejmodernějších technologií z litiny nejvyšší kvality. Naše krbová kamna jsou dostupná v několika různých stylech tak, aby vytvořila zajímavý doplněk do každého interiéru. Na rozdíl od krbu nebo vložky, krbová kamna jsou volně stojící, díky čemu si můžete naplno vychutnat teplo, které z kamen sálá. Nejnovější technologie vytápění od společnosti Dovre garantuje ekologické spalování a vysokou účinnost.

ROCK

- ROCK500 & ROCK350
- ROCK500TB & ROCK350TB
- ROCK500WB & ROCK350WB

DŘEVO

OBECNÉ PARAMETRY

ROCK500

- Max. délka polena: 50 cm
- Nominální výkon: 9,0 kW
- Rozsah výkonu: 3,0-11,0 kW
- Účinnost: 80 %

ROCK350

- Max. délka polena: 35 cm
- Nominální výkon: 7,0 kW
- Rozsah výkonu: 2,3-9,0 kW
- Účinnost: 80 %

OBECNÉ PARAMETRY

- Palivo: dřevo
- Ø hrdla kouřovodu: 150 mm
- Umístnění připojení kouřovodu: vrchní
- Připojení externího vzduchu

Krbová kamna ROCK nejsou dostupná ve všech zemích.

ROCK350

ROCK500

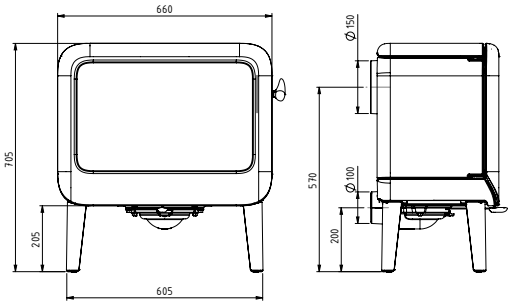

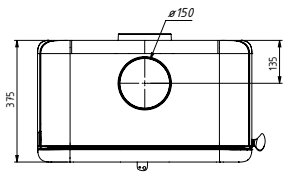

nové

ROCK500:

Účinnost: 80 %
ŠxVxH: 660x705x375 mm

nové

ROCK350:

Účinnost: 80 %
ŠxVxH: 510x705x375 mm

Moderní robustní krbová kamna
na dřevo stojící na čtyřech nožkách.

ROCK350TB

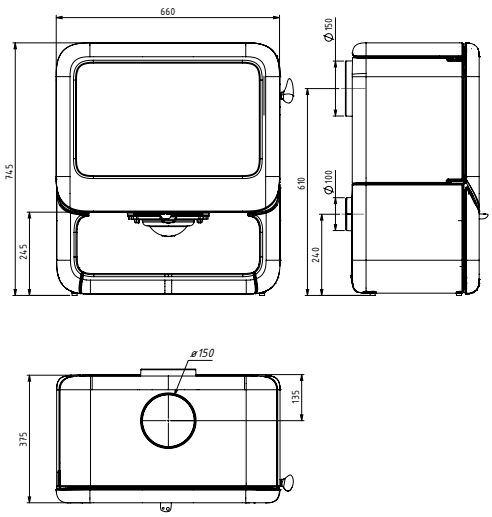

nové

ROCK500WB:

Účinnost: 80 %
ŠxVxH: 660x745x375 mm

nové

ROCK350WB:

Účinnost: 80 %
ŠxVxH: 510x745x375 mm

Moderní robustní krbová kamna na dřevo stojící na podstavci, který slouží jako zásobník na dřevo.

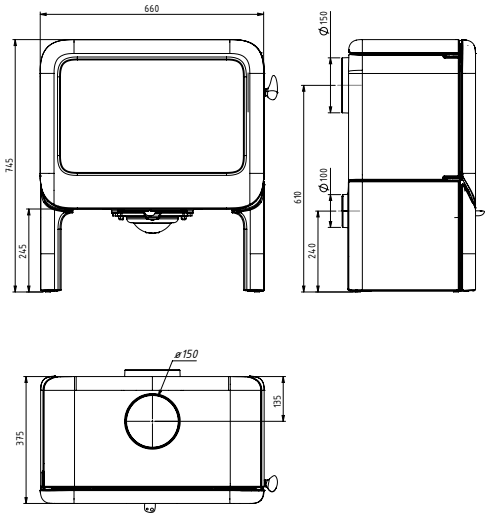

nové

ROCK500TB:

Účinnost: 80 %
ŠxVxH: 660x745x375 mm

nové

ROCK350TB:

Účinnost: 80 %
ŠxVxH: 510x745x375 mm

Moderní robustní krbová kamna na dřevo stojící na jednoduchém podstavci.

ROCK500WB

BOLD

- BOLD300
- BOLD400

DŘEVO

OBECNÉ PARAMETRY

- Palivo: dřevo
- Nominální výkon: 7,0 kW
- Rozsah výkonu: 2,3-9,0 kW
- Ø hrdla kouřovodu: 150 mm
- Umístnění připojení kouřovodu: vrchní
- Max. délka polena: 35 cm
- Připojení externího vzduchu
- Černý nátěr nebo smaltovaný povrch (E8: krémová bílá, E12: jasná bílá, E14: světle šedá)
- Jednolitý oválný moderní tvar s oblým sklem
- Možnosti výběru: model BOLD300 stojící na nožkách nebo model BOLD400 stojící na podstavci
- Inovativní systém zavírání dveří: „zabouchnutí“ (slam-lock)

Ovládaní regulace vzduchu systémem „rotování disku“

VOLITELNÉ DOPLŇKY

- Smaltované kouřovody (E8, E12, E14)
- Ochranný tepelný štít

BOLD300/E12

BOLD400/E14

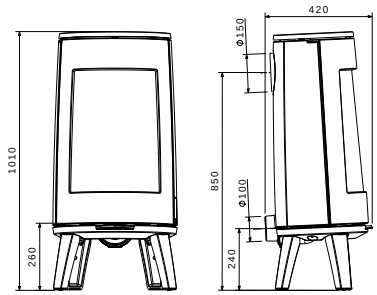

BOLD300:

Účinnost: 80 %
ŠxVxH: 490x1010x420 mm

Stylová krbová kamna na dřevo
s oblým sklem stojící na nožkách.

E8 E12 E14

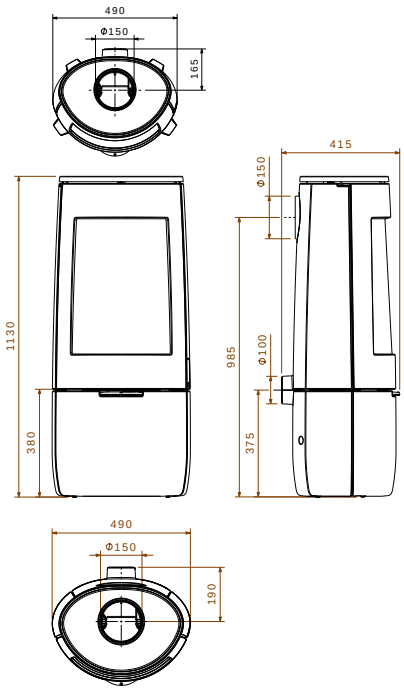

BOLD400:

Účinnost: 80 %
ŠxVxH: 490x1130x415 mm

Stylová krbová kamna na dřevo
s oblým sklem stojící na podstavci.

E8 E12 E14

SENSE

- SENSE400 & SENSE403
- SENSE300 & SENSE 303
- SENSE200 & SENSE203
- SENSE100 & SENSE103 & SENSE113

DŘEVO

OBECNÉ PARAMETRY

SENSE113 / SENSE100 / SENSE103 / SENSE200 / SENSE203

- Max. délka polena: 33 cm
- Nominální výkon: 7,0 kW
- Rozsah výkonu: 2,3-9,0 kW
- Účinnost: 80 %

SENSE300 / SENSE303 / SENSE400 / SENSE403

- Max. délka polena: 40 cm
- Nominální výkon: 9,0 kW
- Rozsah výkonu: 3,0-11,0 kW
- Účinnost: 80 %

OBECNÉ PARAMETRY

- Palivo: dřevo
- Ø hrdla kouřovodu: 150 mm
- Umístnění připojení kouřovodu: vrchní nebo zadní
- Připojení externího vzduchu
- Černý nátěr nebo smaltovaný povrch (E10: lesklá černá, E12: jasná bílá, E14: světle šedá)
- Kompaktní štíhlý vzhled
- Kamna dostupná v různých velikostech. Možnost výběru: model stojící na nožkách, na podstavci, s bočním sklem nebo bez bočního skla.
- Modely s bočním sklem: SENSE113, SENSE103, SENSE203, SENSE303, SENSE403
- Model SENSE113 je dostupný pouze v povrchové úpravě: černá lakovaná litina nebo E12 jasně bílý smalt.
- Inovativní systém zavírání dveří: „zabouchnutí“ (slam-lock)

VOLITELNÉ DOPLŇKY

- Smaltované kouřovody (E8, E10, E12, E14)
- Ochranný tepelný štít

Malá, nebo velká SENSE?
Série krbových kamen SENSE je dostupná v několika velikostech

SENSE 113	SENSE 100 a 103	SENSE 200 a 203	SENSE 300 a 303	SENSE 400 a 403
Š: 470 mm V: 720 mm H: 360 mm	Š: 470 mm V: 900 mm H: 360 mm	Š: 470 mm V: 980 mm H: 360 mm	Š: 555 mm V: 1060 mm H: 440 mm	Š: 555 mm V: 1160 mm H: 440 mm

SENSE403

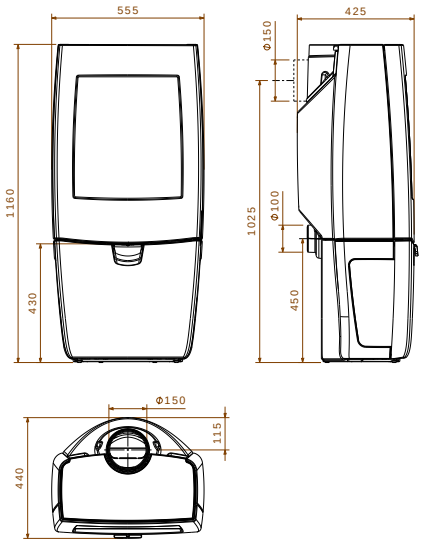

SENSE400:

Účinnost: 80 %
ŠxVxH: 555x1160x440 mm

Stylová krbová kamna na dřevo stojící na podstavci.

SENSE403:

Účinnost: 80 %
ŠxVxH: 555x1160x440 mm

Stylová krbová kamna na dřevo stojící na podstavci, s bočním sklem.

E8 E10 E12 E14

SENSE303

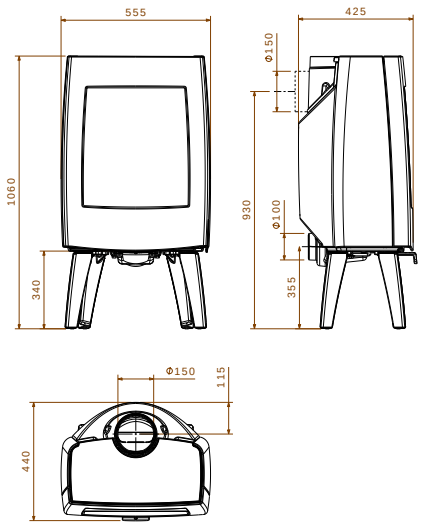

SENSE300:

Účinnost: 80 %
ŠxVxH: 555x1060x440 mm

Stylová krbová kamna na dřevo stojící na nožkách.

SENSE303:

Účinnost: 80 %
ŠxVxH: 555x1060x440 mm

Stylová krbová kamna na dřevo stojící na nožkách, s bočním sklem.

E8 E10 E12 E14

SENSE200/E8

SENSE200:

Účinnost: 80 %
ŠxVxH: 470x980x360 mm

Kompaktní stylová krbová kamna na dřevo stojící na podstavci.

SENSE203:

Účinnost: 80 %
ŠxVxH: 470x980x360 mm

Kompaktní stylová krbová kamna na dřevo stojící na podstavci, s bočním sklem.

E8 E10 E12 E14

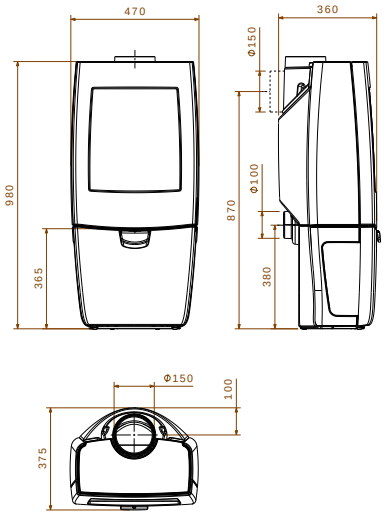

SENSE103/E12

SENSE100:

Účinnost: 80 %
ŠxVxH: 470x900x360 mm

Kompaktní stylová krbová kamna na dřevo stojící na nožkách.

SENSE103:

Účinnost: 80 %
ŠxVxH: 470x900x360 mm

Kompaktní stylová krbová kamna na dřevo stojící na nožkách, s bočním sklem.

E8 E10 E12 E14

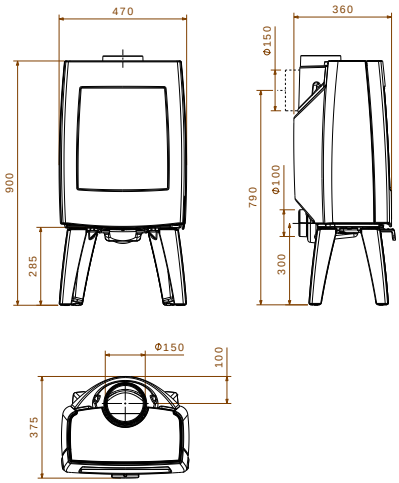

SENSE113

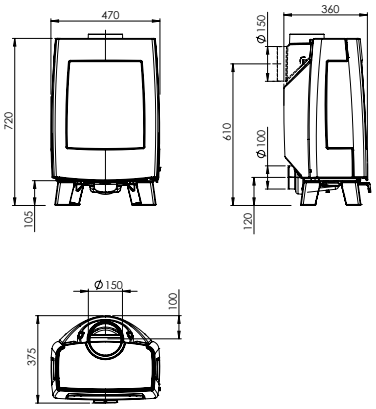

SENSE113:

Účinnost: 80 %

ŠxVxH: 470x720x360 mm

Kompaktní stylová krbová kamna na dřevo stojící na krátkých nožkách, s bočním sklem.

E12

SENSE113/E12

VINTAGE50

VINTAGE

- VINTAGE50, 35 & 30
- VINTAGE50TB, 35TB & 30TB
- VINTAGE50WB, 35WB & 30WB
- VINTAGE35CR & 30CR

DŘEVO

OBECNÉ PARAMETRY

VINTAGE30

- Max. délka polena: 30 cm
- Nominální výkon: 5,0 kW
- Rozsah výkonu: 1,7-7,0 kW
- Účinnost: 80,4 %

VINTAGE35

- Max. délka polena: 35 cm
- Nominální výkon: 7,0 kW
- Rozsah výkonu: 2,3-9,0 kW
- Účinnost: 83 %

VINTAGE50

- Max. délka polena: 50 cm
- Nominální výkon: 9,0 kW
- Rozsah výkonu: 3,0-11,0 kW
- Účinnost: 84,2 %

OBECNÉ PARAMETRY

- Palivo: dřevo
- Ø hrdla kouřovodu: 150 mm
- Umístnění připojení kouřovodu: vrchní nebo zadní
- Připojení externího vzduchu
- Majestátní pohled na plameny
- Vynikající vytápěcí výkon
- Výjimečný vzhled
- Černý nátěr nebo smaltovaný povrch (E8: krémová bílá, E9: olivově zelená, E10: lesklá černá, E12: jasná bílá, E14: světle šedá)
- Kamna dostupná v třech různých velikostech: 50, 35, 30
- Možnost výběru: model stojící na nožkách, na jednoduchém podstavci, na podstavci – zásobník na dřevo, a na kolébkovém podstavci

VOLITELNÉ DOPLŇKY

- Smaltované kouřovody (E8, E9, E10, E12, E14)

VINTAGE50:
Účinnost: 84,2 %
ŠxVxH: 690x690x445 mm

VINTAGE35:
Účinnost: 83 %
ŠxVxH: 505x685x445 mm

VINTAGE30:
Účinnost: 80,4 %
ŠxVxH: 370x680x445 mm

Stylová moderní krbová kamna
s retro vzhledem.

E8 E9 **E10** E12 E14

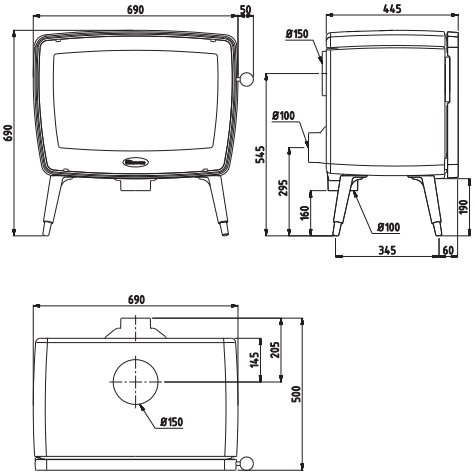

VINTAGE35/E10

VINTAGE35TB/E14

VINTAGE30TB

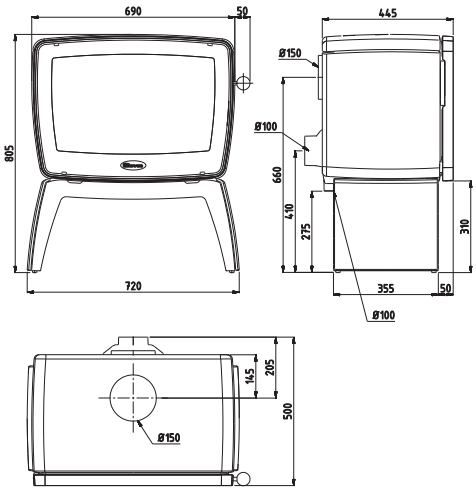

VINTAGE50TB:
Účinnost: 84,2 %
ŠxVxH: 720x805x445 mm

VINTAGE35TB:
Účinnost: 83 %
ŠxVxH: 535x800x445 mm

VINTAGE30TB:
Účinnost: 80,4 %
ŠxVxH: 400x800x445 mm

Stylová moderní krbová kamna
s retro vzhledem stojící
na jednoduchém podstavci.

E8 E9 E10 E12 E14

VINTAGE50WB:
Účinnost: 84,2 %
ŠxVxH: 690x880x445 mm

VINTAGE35WB:
Účinnost: 83 %
ŠxVxH: 505x875x445 mm

VINTAGE30WB:
Účinnost: 80,4 %
ŠxVxH: 370x870x445 mm

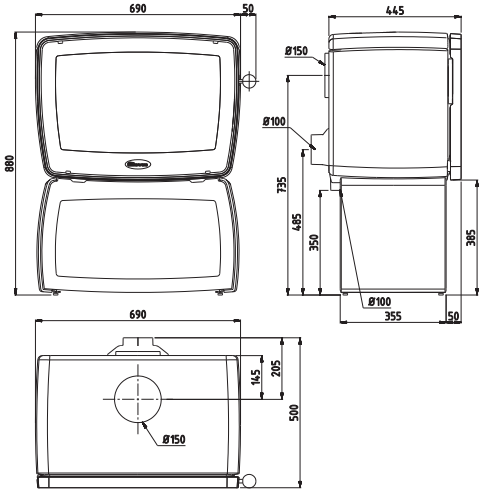

Stylová moderní krbová kamna s retro vzhledem stojící na podstavci – zásobník na dřevo.

E8 E9 E10 E12 E14

VINTAGE30CR/E12

VINTAGE50WB/E10

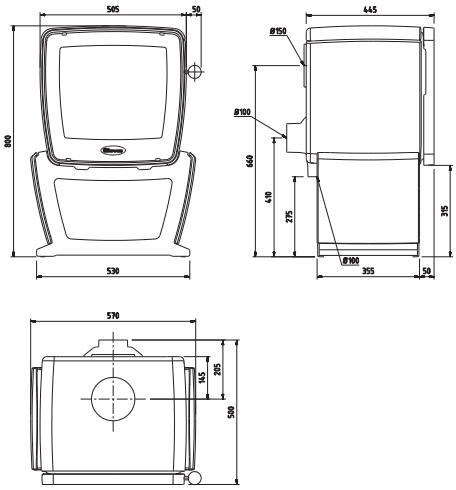

VINTAGE35CR:
Účinnost: 83 %
ŠxVxH: 570x800x445 mm

VINTAGE30CR:
Účinnost: 80,4 %
ŠxVxH: 435x800x445 mm

Stylová moderní krbová kamna
s retro vzhledem stojící
na kolébkovém podstavci.

E8 E9 E10 E12 E14

STEAM
LUXURY HOUSES
GABO
FERRARI
MUSEUMS
ANDO
TULIPS
ARCHITECTS TODAY
APHO MODERN
ARCHITECTURE
MODERN
Swiss Graphic Design

BOW/WB

BOW

- BOW
- BOW/P
- BOW/WB

DŘEVO

OBECNÉ PARAMETRY

- Palivo: dřevo
- Nominální výkon: 9,0 kW
- Rozsah výkonu: 3,0-11,0 kW
- Ø hrdla kouřovodu: 150 mm
- Umístnění připojení kouřovodu: vrchní
- Max délka polena: 50 cm
- Jednolitý oválný moderní tvar s oblým sklem
- Panoramatický výhled na plameny
- Možnost výběru: model stojící na nožkách, na piedestalu a na podstavci – zásobník na dřevo

BOW/WB

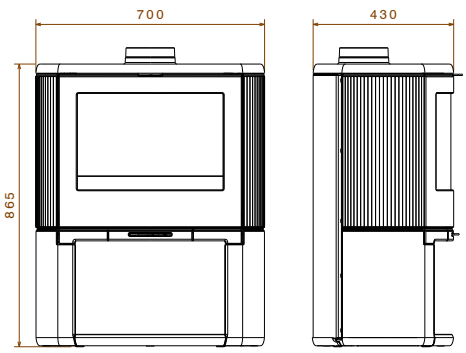

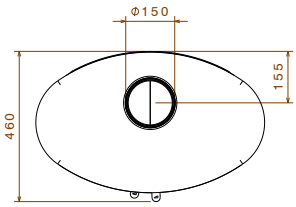

nové

BOW/WB:

Účinnost: > 75 %
ŠxVxH: 700x865x460 mm

Oválná moderní krbová kamna s oblým sklem stojící na podstavci – zásobník na dřevo.

nové

BOW/P:

Účinnost: > 75 %
ŠxVxH: 700x870x460 mm

Oválná moderní krbová kamna
s oblým sklem stojící na piedestalu.

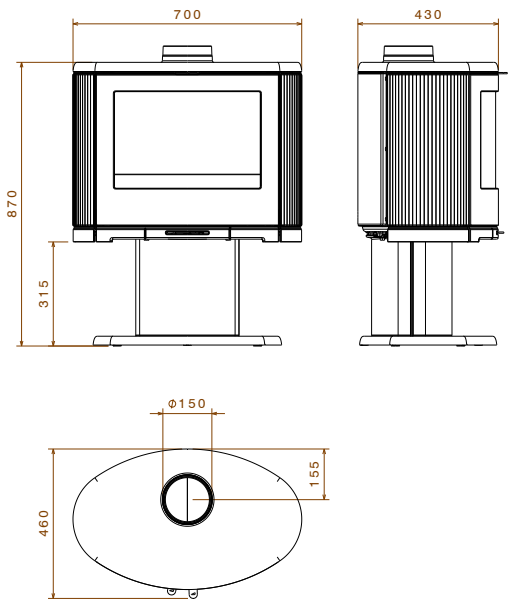

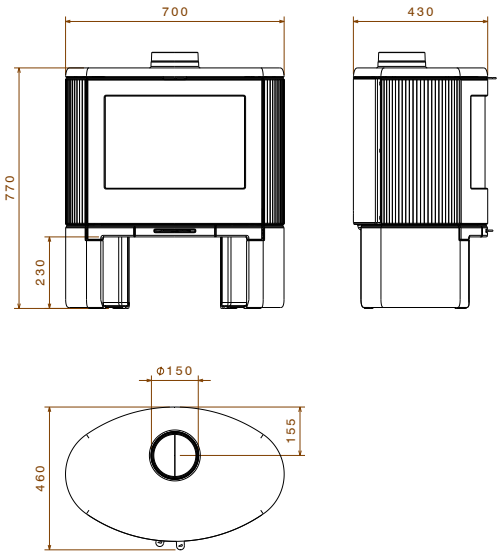

nové

BOW:

Účinnost: > 75 %
ŠxVxH: 700x770x460 mm

Oválná moderní krbová kamna s oblým sklem.

BOW/P

TAI

- TAI55WD & TAI55M
- TAI45WD & TAI45M
- TAI35WT

DŘEVO UHLÍ BRIKETY

OBECNÉ PARAMETRY TAI55

TAI55M

- Max. délka polena: 55 cm
- Nominální výkon: 11,0 kW
- Rozsah výkonu: 3,7-13,0 kW
- Účinnost: 75,3 %

TAI55WD

- Max. délka polena: 55 cm
- Nominální výkon: 11,0 kW
- Rozsah výkonu: 3,7-13,0 kW
- Účinnost: 80 %

OBECNÉ PARAMETRY TAI45

TAI45M

- Max. délka polena: 45 cm
- Nominální výkon: 9,0 kW
- Rozsah výkonu: 3,0-11,0 kW
- Účinnost: 75,3 %

TAI45WD

- Max. délka polena: 45 cm
- Nominální výkon: 9,0 kW
- Rozsah výkonu: 3,0-11,0 kW
- Účinnost: 80 %

OBECNÉ PARAMETRY TAI35WT

- Max. délka polena: 35 cm
- Nominální výkon: 6,5 kW
- Rozsah výkonu: 3,3-8,5 kW
- Účinnost: 81,4 %

OBECNÉ PARAMETRY TAI35, TAI45, TAI55

- Ø hrdla kouřovodu: 150 mm
- Velký odnímatelný zásobník na uhlí (uhlí vydrží až 36 hodin) pro multipalivové modely (M)
- Možnost výběru z modelů:
  - WD: kamna na dřevo s bočními plnicími dveřmi
  - WT: kamna na dřevo bez bočních plnicích dveří
  - M: multipalivová (dřevo a uhlí) kamna s bočními plnicími dveřmi
- Vnitřní povrch pro M model: litina nebo šamotové desky, pro W model: litina nebo vermikulitové desky

VOLITELNÉ DOPLŇKY

- Varná plotna pro multipalivové modely
- Zdobená vrchní plotna pro multipalivové modely
- Krátké nožky (100 mm kratší) pro všechny TAI modely

Pro všechny TAI modely jsou dostupné krátké nožky, jak je vidět na obrázku.

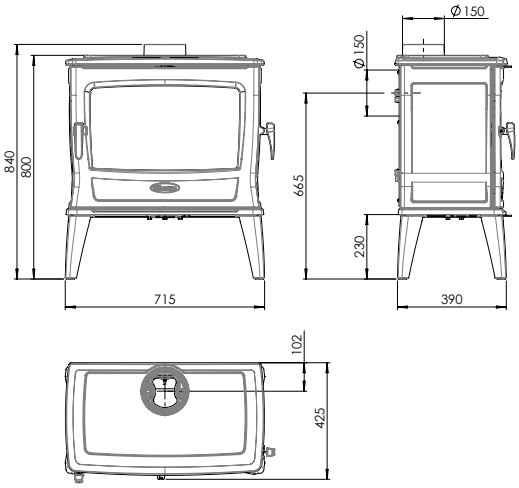

TAI55WD:

Účinnost: 80 %
ŠxVxH: 715x800x430 mm

Nestárnoucí krbová kamna na dřevo s bočními plnicími dveřmi.

TAI55WD

TAI55M S VARNOU PLOTNOU A DEKORATIVNÍM KRYTEM

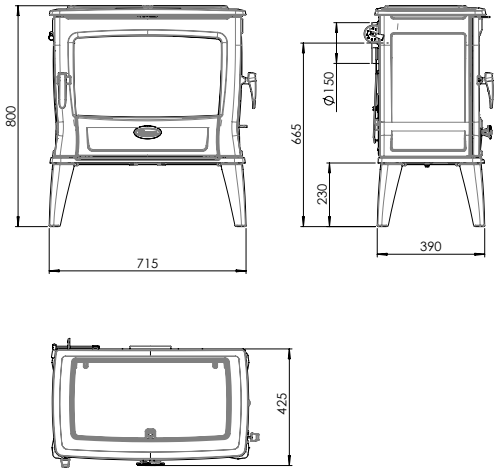

TAI55M:

Účinnost: 75,3 %
ŠxVxH: 715x800x465 mm

Nestárnoucí multipalivová krbová kamna se zásobníkem na uhlí a s bočními plnicími dveřmi.

TAI45WD:

Účinnost: 80 %
ŠxVxH: 615x800x430 mm

Nestárnoucí krbová kamna na dřevo s bočními plnicími dveřmi.

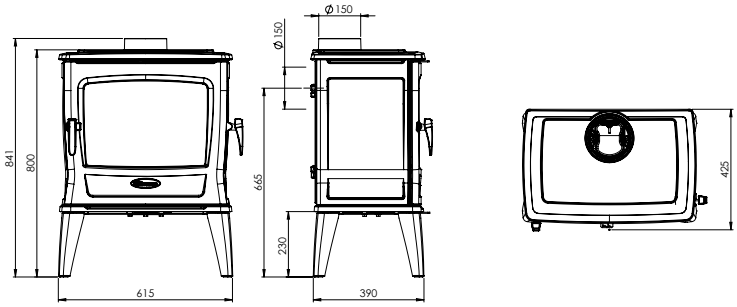

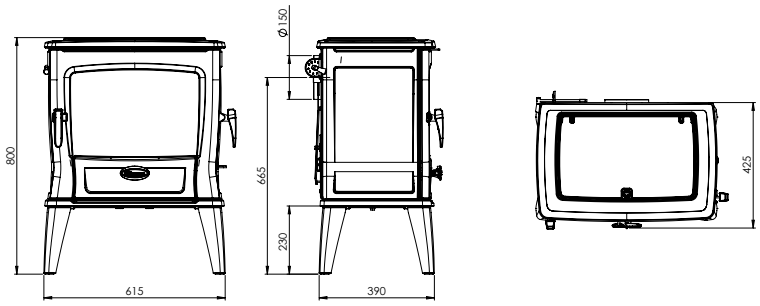

TAI45M:

Účinnost: 75,3 %
ŠxVxH: 615x800x465 mm

Nestárnoucí multipalivová krbová kamna se zásobníkem na uhlí a s bočními plnicími dveřmi.

TAI45WD

TAI35WT

TAI35WT:

Účinnost: 81,4 %
ŠxVxH: 520x785x400 mm

Nestárnoucí krbová kamna na dřevo.

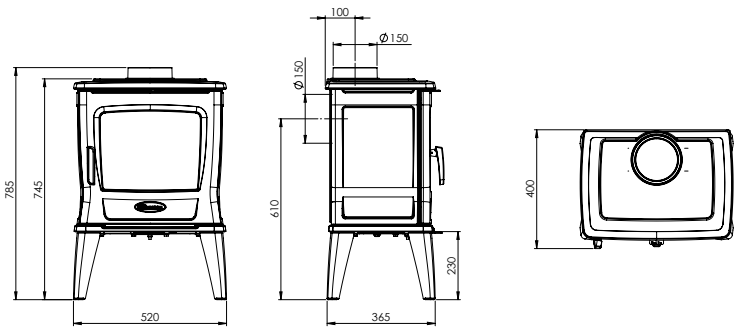

760

- 760CB
- 760GM

DŘEVO UHLÍ BRIKETY

OBECNÉ PARAMETRY

760CB

- Palivo: dřevo
- Max. délka polena: 60 cm
- Nominální výkon: 11,0 kW
- Rozsah výkonu: 3,7-13,0 kW
- Účinnost: 78 %

760GM

- Palivo: dřevo, uhlí a brikety hnědého uhlí
- Max. délka polena: 40 cm
- Nominální výkon: 11,0 kW
- Rozsah výkonu: 3,7-13,0 kW
- Účinnost: 82,8 %

OBECNÉ PARAMETRY

- Ø hrdla kouřovodu: 150 mm
- Umístnění připojení kouřovodu: vrchní a zadní
- Černý nátěr nebo smaltovaný povrch (E6: hnědá majolika, E8: krémová bílá, E10: lesklá černá)
- Samostatné dveře k popelníku a boční plnicí dveře

VOLITELNÉ DOPLŇKY

- Varná plotna (pro multipalivové modely): KP760
- Zásobník na uhlí (BUNK760)
- Smaltované kouřovody (E6, E8, E10)
- Připojení externího vzduchu (ventil: AIRKIT-K01)
- Vrchní plotna: model s plnicím poklopem a model bez plnicího poklopu

Varná plotna pro multipalivové modely

Poklop vrchní plotny pro multipalivové modely

760CB/E8

760GM/E10

760CB:

Účinnost: 78 %
ŠxVxH: 780x800x580 mm

Rustikální krbová kamna na dřevo s bočními plnicími dveřmi.

E6 E8 E10

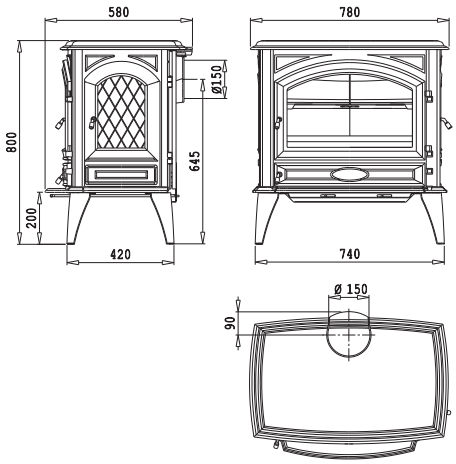

760GM:

Účinnost: 82,8 %
ŠxVxH: 780x800x580 mm

Rustikální multipalivová krbová kamna s bočními plnicími dveřmi.

E6 E8 E10

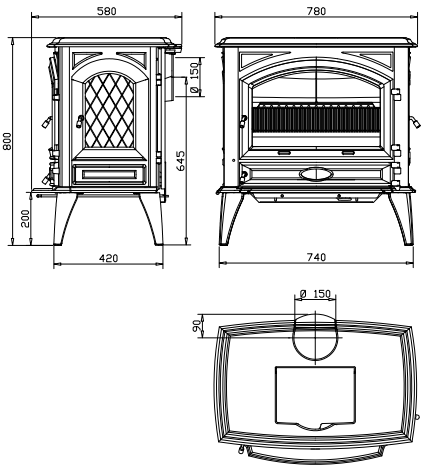

640

- 640CB
- 640GM

DŘEVO UHLÍ BRIKETY

OBECNÉ PARAMETRY

640CB

- Palivo: dřevo
- Max. délka polena: 50 cm
- Nominální výkon: 9,0 kW
- Rozsah výkonu: 3,0-11,0 kW
- Účinnost: 75,2 %

640GM

- Palivo: dřevo, uhlí a brikety hnědého uhlí
- Max. délka polena: 40 cm
- Nominální výkon: 9,0 kW
- Rozsah výkonu: 3,0-11,0 kW
- Účinnost: 77,5 %

OBECNÉ PARAMETRY

- Ø hrdla kouřovodu: 150 mm
- Umístnění připojení kouřovodu: vrchní a zadní
- Černý nátěr nebo smaltovaný povrch (E6: hnědá majolika, E8: krémová bílá, E10: lesklá černá)
- Samostatné dveře k popelníku a boční plnicí dveře

VOLITELNÉ DOPLŇKY

- Smaltované kouřovody (E6, E8, E10)
- Připojení externího vzduchu (ventil: AIRKIT-K01)
- Zásobník na uhlí (BUNK760)

640GM SE ZÁSOBNÍKEM NA UHLÍ

640CB/E6

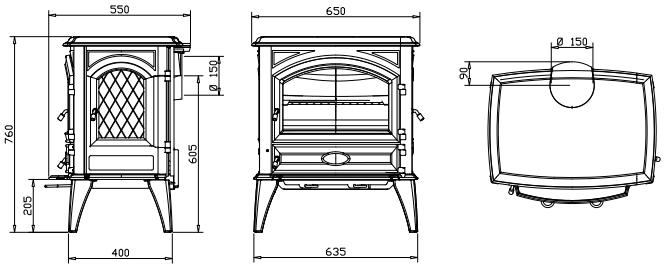

640CB:

Účinnost: 75,2 %
ŠxVxH: 650x760x550 mm

Rustikální krbová kamna na dřevo s bočními plnicími dveřmi. Menší verze modelu 760CB.

E6 E8 E10

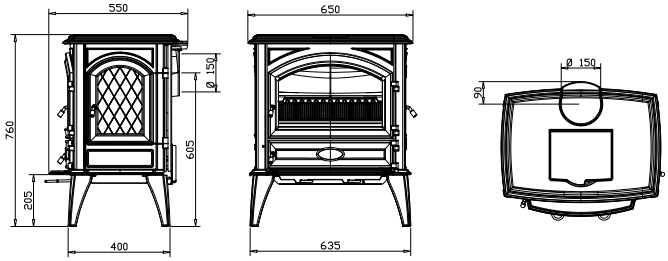

640GM:

Účinnost: 77,5 %
ŠxVxH: 650x760x550 mm

Rustikální multipalivová krbová kamna s bočními plnicími dveřmi. Menší verze modelu 760GM.

E6 E8 E10

BRUT

BRUT

DŘEVO

OBECNÉ PARAMETRY

- Palivo: dřevo
- Nominální výkon: 5,6 kW
- Rozsah výkonu: 4,5-8,5 kW
- Ø hrdla kouřovodu: 150 mm
- Umístnění připojení kouřovodu: vrchní
- Max. délka polena: 35 cm
- Černý nátěr nebo smaltovaný povrch (E12: jasná bílá)

VOLITELNÉ DOPLŇKY

- Smaltované kouřovody (E12)
- Delší nožky (černé)

BRUT/E12

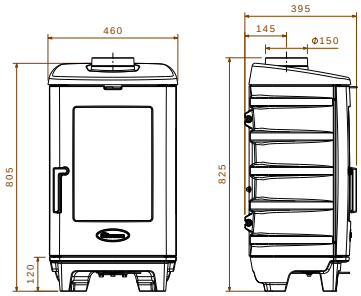

BRUT:

Účinnost: 78 %
ŠxVxH: 640x825x395 mm

Robustní krbová kamna s dveřmi prosklenými dlouhým sklem.

E12

ASTRO4

- ASTRO4CB/P & ASTRO4MF/P
- ASTRO4CB/WB & ASTRO4MF/WB

DŘEVO UHLÍ BRIKETY

OBECNÉ PARAMETRY

- Nominální výkon: 8 kW
- Rozsah výkonu: 2,5-10,0 kW
- Ø hrdla kouřovodu: 150 mm
- Umístnění připojení kouřovodu: vrchní nebo zadní
- Max. délka polena: 25 cm
- Palivo ASTRO4CB: dřevo
- Palivo ASTRO4MF: dřevo, černé uhlí a brikety hnědého uhlí
- Připojení externího vzduchu přes piedestal nebo podstavec
- Velké přední sklo a dvě boční vysoká skla

VOLITELNÉ DOPLŇKY

- ASTRO4 podložka: průhledné sklo nebo ocel (ŠxH: 610x383 mm).
- Tepelný ochranný štít

Multipalivový model ASTRO4 obsahuje mřížkovaný rošt.

ASTRO4MF/WB + OCELOVÁ PODLOŽKA

ASTRO4CB/P

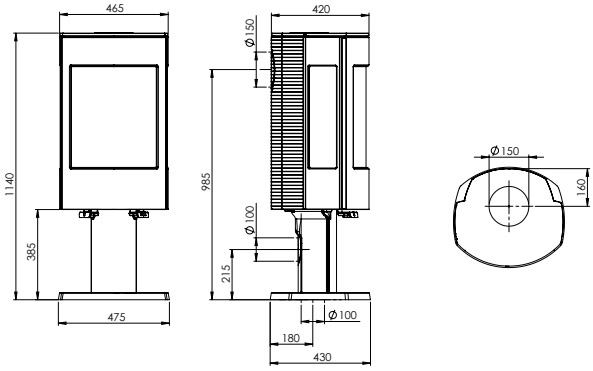

ASTRO4CB/P:
Účinnost: 76,4 %
ŠxVxH: 475x1140x430 mm

Krbová kamna na dřevo s plochým bočním sklem stojící na piedestalu.

ASTRO4MF/P:
Účinnost: 76,7 %
ŠxVxH: 475x1140x430 mm

Multipalivová krbová kamna s plochým bočním sklem stojící na piedestalu.

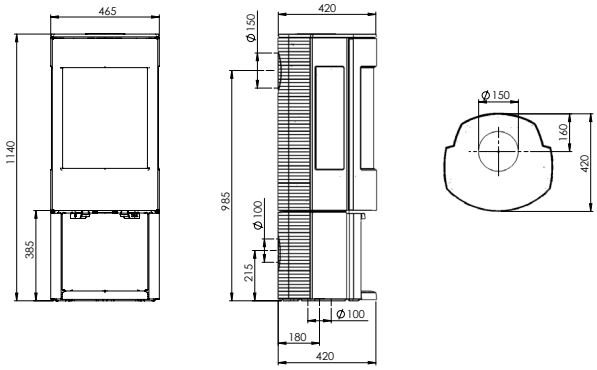

ASTRO4CB/WB:
Účinnost: 76,4 %
ŠxVxH: 475x1140x420 mm

Krbová kamna na dřevo s plochým bočním sklem stojící na podstavci – zásobník na dřevo.

ASTRO4MF/WB:
Účinnost: 76,7 %
ŠxVxH: 475x1140x420 mm

Multipalivová krbová kamna s plochým bočním sklem stojící na podstavci – zásobník na dřevo.

ASTRO3CB/WB + SKLENÁ PODLOŽKA

ASTRO3CB/WB:

Účinnost: 76,4 %
ŠxVxH: 515x1140x420 mm

Krbová kamna na dřevo s hranatým bočním sklem stojící na podstavci – zásobník na dřevo.

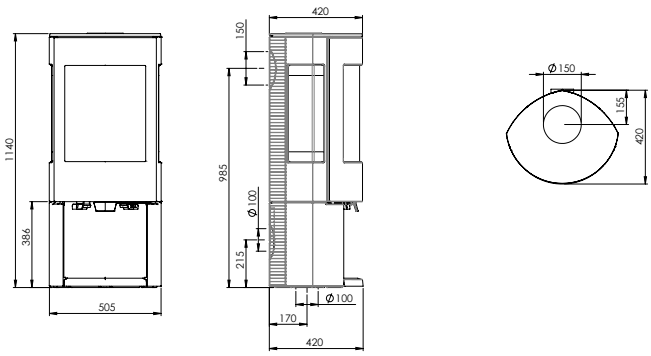

ASTRO3CB/P:

Účinnost: 76,4 %
ŠxVxH: 515x1140x420 mm

Krbová kamna na dřevo s hranatým bočním sklem stojící na piedestalu.

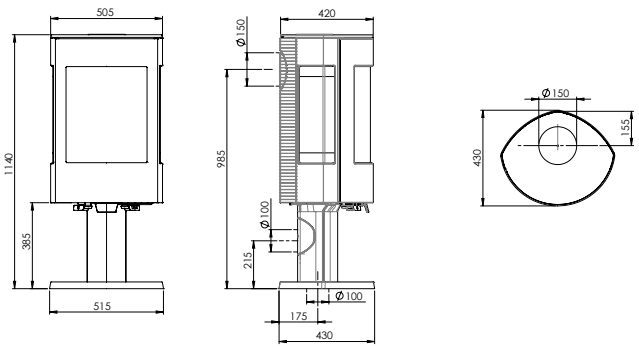

ASTRO3

- ASTRO3CB/P
- ASTRO3CB/WB

DŘEVO

OBECNÉ PARAMETRY

- Palivo: dřevo
- Nominální výkon: 8,0 kW
- Rozsah výkonu: 2,5-10,0 kW
- Ø hrdla kouřovodu: 150 mm
- Umístnění připojení kouřovodu: vrchní nebo zadní
- Max. délka polena: 25 cm
- Připojení externího vzduchu přes piedestal nebo podstavec
- Velké přední sklo a dvě boční vysoká hranatá skla

VOLITELNÉ DOPLŇKY

- ASTRO3 podložka: průhledné sklo nebo ocel, kruhový nebo čtvercový tvar:
  - FPS3.2: čtverec (ocel): ŠxH: 514x457 mm
  - FPS3.2: čtverec (sklo): ŠxH: 514x441 mm
  - FPS3.1: kruh (ocel): ŠxH: 572x447 mm
  - FPS3.1: kruh (sklo): ŠxH: 572x443 mm
- Tepelný ochranný štít (fixovaný nebo „křídlovitý“)

1

2

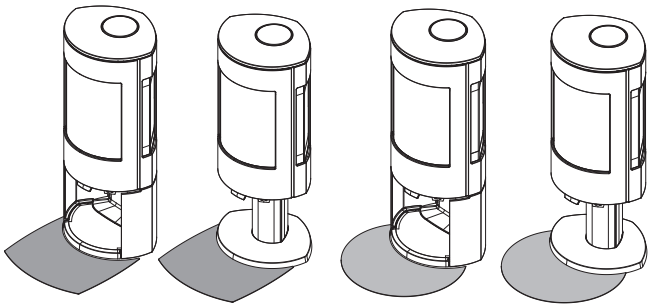

ASTRO3CB/P

ASTRO2

- ASTRO2/L
- ASTRO2/WB
- ASTRO2/P

DŘEVO

OBECNÉ PARAMETRY

- Palivo: dřevo
- Nominální výkon: 7,0 kW
- Rozsah výkonu: 2,3-9,0 kW
- Ø hrdla kouřovodu: 150 mm
- Umístnění připojení kouřovodu: vrchní nebo zadní
- Max. délka polena: 30 cm
- Připojení externího vzduchu přes piedestal nebo podstavec
- Možnost výběru: model stojící na nožkách, na podstavci - zásobník na dřevo, na piedestalu

ASTRO2/L

ASTRO2/WB

ASTRO2/L:

Účinnost: 79,4 %
ŠxVxH: 520x890x450 mm

Krbová kamna na dřevo
na nožkách.

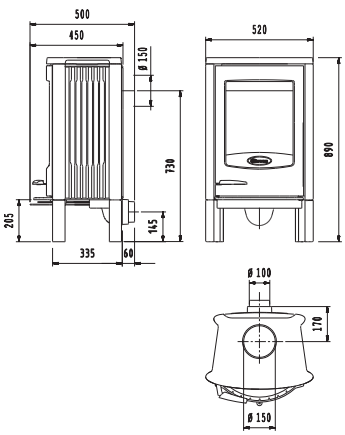

ASTRO2/WB:

Účinnost: 79,4 %
ŠxVxH: 545x1050x450 mm

Krbová kamna na dřevo na podstavci –
zásobník na dřevo.

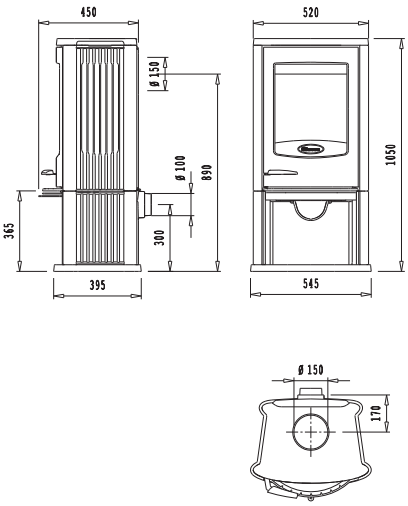

ASTRO2/P:

Účinnost: 79,4 %
ŠxVxH: 520x1120x450 mm

Krbová kamna na dřevo na piedestalu.

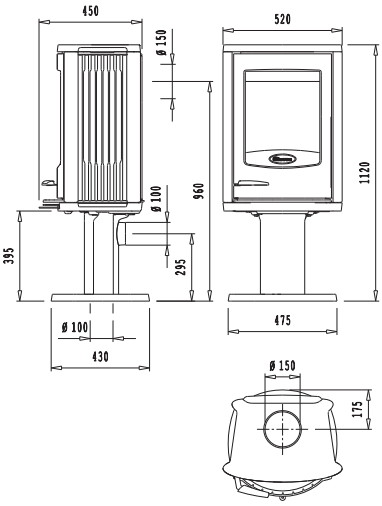

2575/3SEC

DŘEVO

OBECNÉ PARAMETRY

- Palivo: dřevo
- Nominální výkon: 10,0 kW
- Rozsah výkonu: 3,3-12,0 kW
- Ø hrdla kouřovodu: 150 mm
- Umístnění připojení kouřovodu: vrchní
- Max. délka polena: 50 cm
- Připojení externího vzduchu
- Připojení komínu: vrchní (nastavitelná výška)
- Volně stojící krb s ocelovým pláštěm
- Ocelová podložka

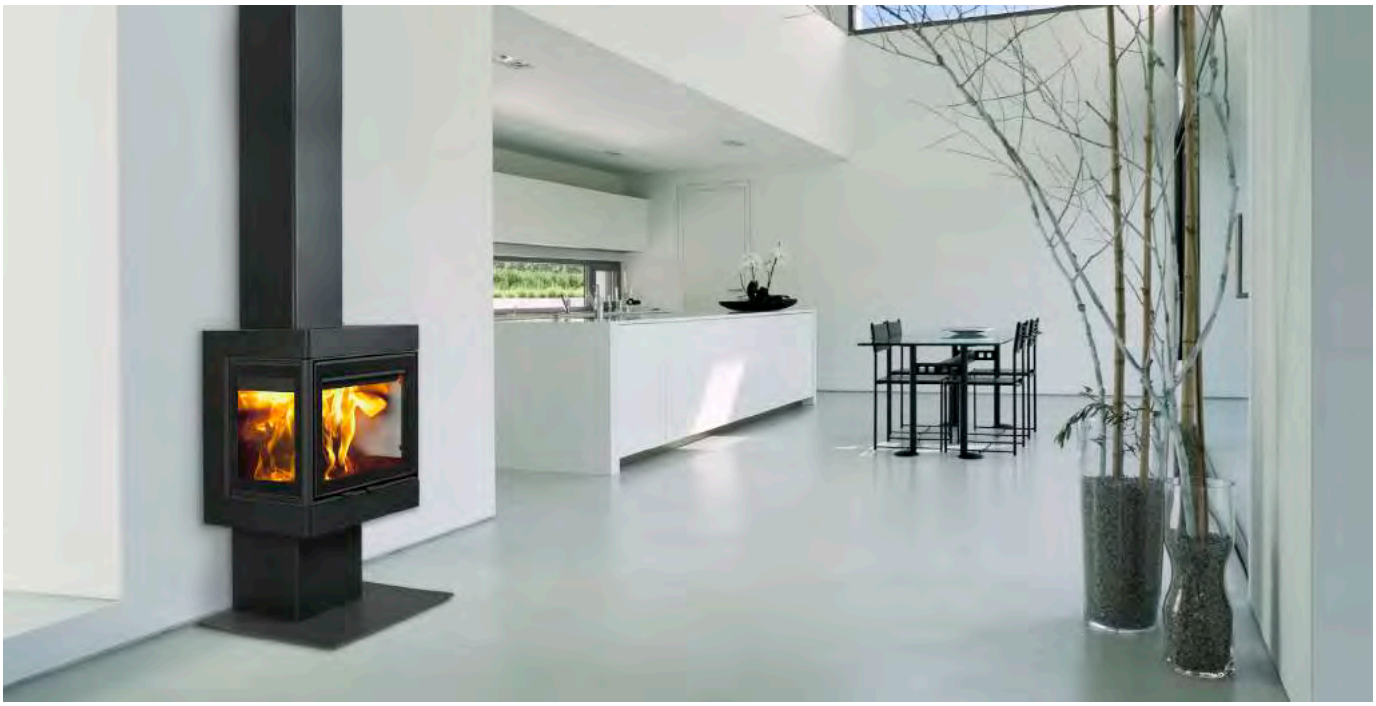

2575/3SEC:

Účinnost: 75,9 %
ŠxVxH: 700x2400-2700x490 mm

Volně stojící krb s ocelovým pláštěm na třech stranách.

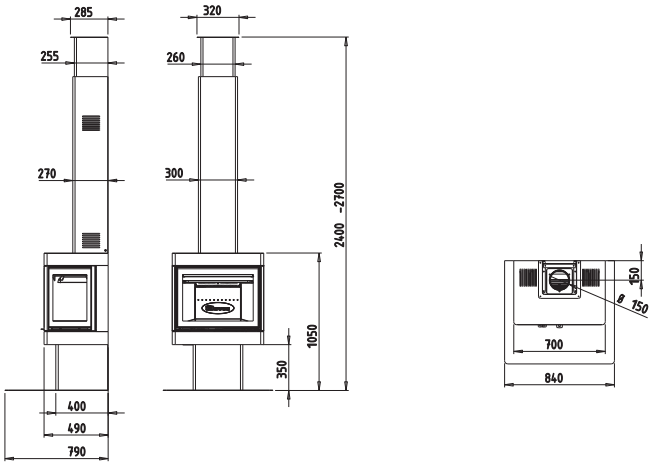

„Udělej dnes to, co si chceš pamatovat zítra."

Obrázek a citát z knihy: „PURE POWER", Dixie Dansercoer
Víc informací o Dixiem Dansercoerovi a Polárních kruzích naleznete na straně 114 nebo na www.polarcircles.com

750

DŘEVO UHLÍ BRIKETY

OBECNÉ PARAMETRY 750GH

- Palivo: dřevo
- Nominální výkon: 9,0 kW
- Rozsah výkonu: 3,0-11,0 kW
- Ø hrdla kouřovodu: 150 mm
- Umístnění připojení kouřovodu: vrchní nebo zadní
- Max. délka polena: 50 cm

OBECNÉ PARAMETRY 750GM

- Palivo: dřevo, uhlí a brikety hnědého uhlí
- Nominální výkon: 9,0 kW
- Output range: 3,0-11,0 kW
- Ø hrdla kouřovodu: 150 mm
- Umístnění připojení kouřovodu: vrchní nebo zadní
- Max. délka polena: 50 cm

750GH

750GH:

Účinnost: 75 %
ŠxVxH: 700x705x490 mm

Rustikální krbová kamna na dřevo s bočními plnicími dveřmi.

750GM:

Účinnost: 78,2 %
ŠxVxH: 700x705x490 mm

Rustikální multipalivová krbová kamna s bočními plnicími dveřmi.

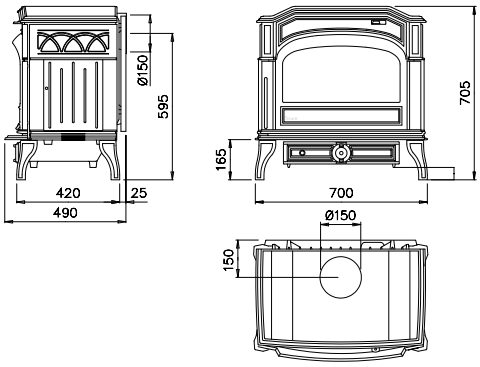

250

DŘEVO UHLÍ BRIKETY

OBECNÉ PARAMETRY

- Nominální výkon: 6,0 kW
- Rozsah výkonu: 2,0-8,0 kW
- Ø hrdla kouřovodu: 125 mm
- Max. délka polena: 30 cm
- Umístnění připojení kouřovodu: vrchní nebo zadní
- Palivo 250CB & 250CBN: dřevo
- Palivo 250: dřevo a uhlí

250CB

250CBN

250CB:

Účinnost: 83 %
ŠxVxH: 455x645x405 mm

Malá rustikální krbová kamna na dřevo.

250CBN:

Účinnost: 83 %
ŠxVxH: 455x645x405 mm

Malá rustikální krbová kamna na dřevo v norském stylu.

250:

Účinnost: 81,7 %
ŠxVxH: 455x645x405 mm

Malá rustikální multipalivová krbová kamna.

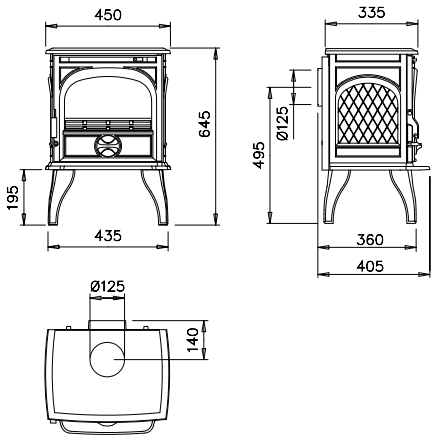

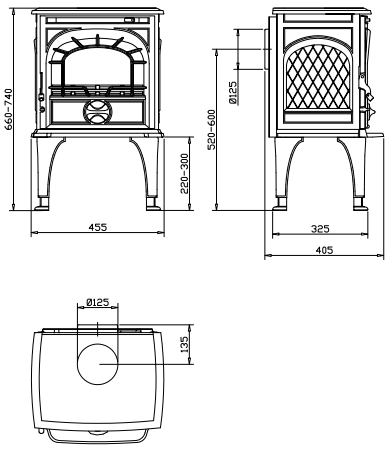

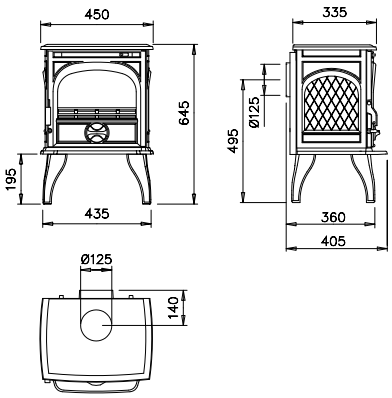

425

DŘEVO UHLÍ BRIKETY

OBECNÉ PARAMETRY 425CB & 425GM

- Nominální výkon: 8,0 kW
- Rozsah výkonu: 2,7-10,0 kW
- Ø hrdla kouřovodu: 150 mm
- Umístnění připojení kouřovodu: vrchní nebo zadní
- Max. délka polena: 40 cm
- Palivo 425CB: dřevo
- Palivo 425GM: dřevo a uhlí a brikety hnědého uhlí
- Nastavitelné nožky
- Černý nátěr nebo smaltovaný povrch (E6: hnědá majolika, E8: krémová bílá, E10: lesklá černá)

VOLITELNÉ DOPLŇKY

- Smaltované kouřovody (E6: hnědá majolika, E8: krémová bílá, E10: lesklá černá)

425GM

425CB/E6

425CB:

Účinnost: 78,8 %
ŠxVxH: 550x765/845x445 mm

Rustikální krbová kamna na dřevo s nastavitelnými nožkami.

425GM:

Účinnost: 80,1 %
ŠxVxH: 550x765/845x445 mm

Rustikální multipalivová krbová kamna s nastavitelnými nožkami.

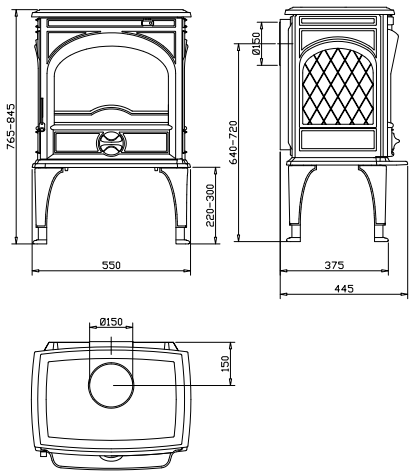

E6 E8 E10

310GX

DŘEVO UHLÍ BRIKETY

OBECNÉ PARAMETRY

- Palivo: dřevo, uhlí a brikety hnědého uhlí
- Nominální výkon: 8,0 kW
- Rozsah výkonu: 2,7-10,0 kW
- Ø hrdla kouřovodu: 150 mm (zadní) nebo 125 mm (vrchní)
- Max. délka polena: 60 cm
- Umístnění připojení kouřovodu: vrchní nebo zadní
- Účinnost: 78,5 %
- Rustikální vzhled v dekorativním norském stylu
- Přední dveře se sklem a boční plnicí dveře

VOLITELNÉ DOPLŇKY

- Vrchní nástavce „400“ a „200“ pro vyšší kumulaci tepla
- Kryt a límec pro vrchní připojení

Model 310GX s vrchními nástavci „400“ a „200“

310GX:

Účinnost: 78,5 %
ŠxVxH: 805x710x435 mm

Multipalivová krbová kamna s bočními plnicími dveřmi.

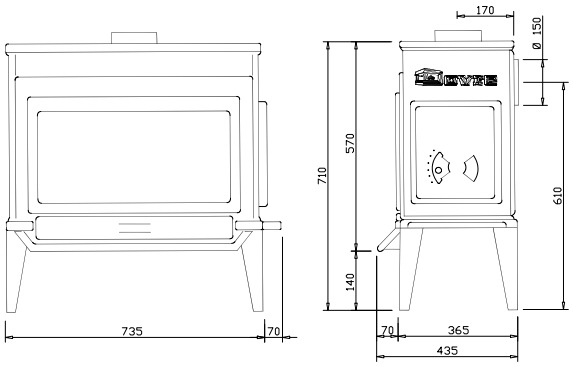

DŘEVO

300CB

Model 300CB s vrchními nástavci „400“

OBECNÉ PARAMETRY

- Palivo: dřevo
- Nominální výkon: 6,0 kW
- Rozsah výkonu: 2,0-8,0 kW
- Ø hrdla kouřovodu: 125 mm
- Max. délka polena: 60 cm
- Umístnění připojení kouřovodu: na straně, vrchní nebo zadní
- Účinnost: 80 %
- Rustikální vzhled v dekorativním norském stylu

VOLITELNÉ DOPLŇKY

- Vrchní nástavce „400“ a „200“ pro vyšší kumulaci tepla
- Kryt a límec pro vrchní připojení

300CB:

Účinnost: 80 %
ŠxVxH: 810x730x365 mm

Tradiční krbová kamna s norskými dekoracemi.

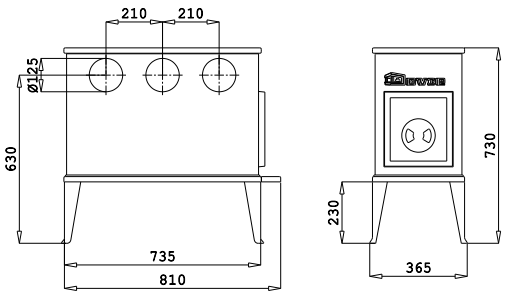

100CBS

DŘEVO

OBECNÉ PARAMETRY

- Palivo: dřevo
- Nominální výkon: 5,0 kW
- Rozsah výkonu: 2,0-8,0 kW
- Ø hrdla kouřovodu: 125 mm
- Max. délka polena: 35 cm
- Umístnění připojení kouřovodu: na straně, vrchní nebo zadní
- Rustikální vzhled v dekorativním norském stylu

VOLITELNÉ DOPLŇKY

- Vrchní nástavce „200“ pro vyšší kumulaci tepla
- Kryt a límec pro vrchní připojení

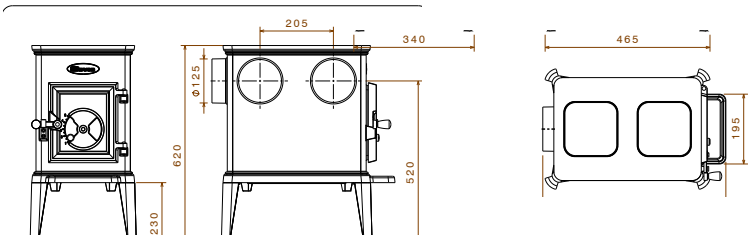

100CBS:

Účinnost: 76 %
ŠxVxH: 515x620x340 mm

Tradiční krbová kamna s norskými dekoracemi.

100CBS S "200" VRCHNÍM NÁSTAVCEM

DŘEVO

600

OBECNÉ PARAMETRY

- Palivo: dřevo
- Nominální výkon: 6,0 kW
- Rozsah výkonu: 2,0-8,0 kW
- Ø hrdla kouřovodu: 125 mm
- Max. délka polena: 40 cm
- Umístnění připojení kouřovodu: na straně, vrchní nebo zadní
- Rustikální vzhled v dekorativním norském stylu

VOLITELNÉ DOPLŇKY

- Kryt a límec pro vrchní připojení

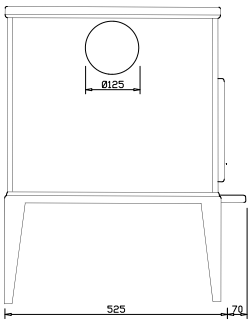

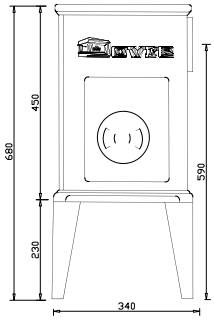

600:

Účinnost: 80 %
ŠxVxH: 595x680x340 mm

Tradiční krbová kamna s norskými dekoracemi.

40CBS

DŘEVO

OBECNÉ PARAMETRY

- Palivo: dřevo
- Nominální výkon: 6,0 kW
- Rozsah výkonu: 2,0-8,0 kW
- Ø hrdla kouřovodu: 125 mm
- Max. délka polena: 40 cm
- Umístnění připojení kouřovodu: na straně, vrchní nebo zadní

VOLITELNÉ DOPLŇKY

- Varná plotna „KP“
- „5T“ vrchní nástavec pro vyšší kumulaci tepla
- Kryt a límec pro vrchní připojení

40CBS + VARNÁ PLOTNA

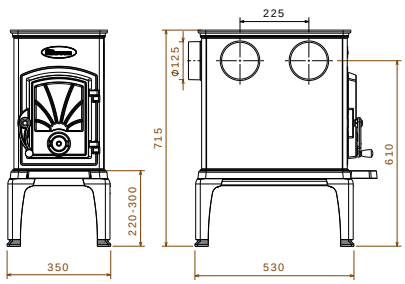

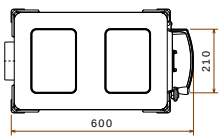

40CBS:

Účinnost: 82,4 %
ŠxVxH: 600x715/775x340 mm

Tradiční krbová kamna s norskými dekoracemi a nastavitelnými nožkami.

525CB

DŘEVO

OBECNÉ PARAMETRY

- Palivo: dřevo
- Nominální výkon: 8,0 kW
- Ø hrdla kouřovodu: 150 mm
- Max. délka polena: 40 cm
- Umístnění připojení kouřovodu: vrchní nebo zadní
- Připojení externího vzduchu
- Účinnost: 80 %
- Nadčasový vzhled
- Větší verze modelu 325CB

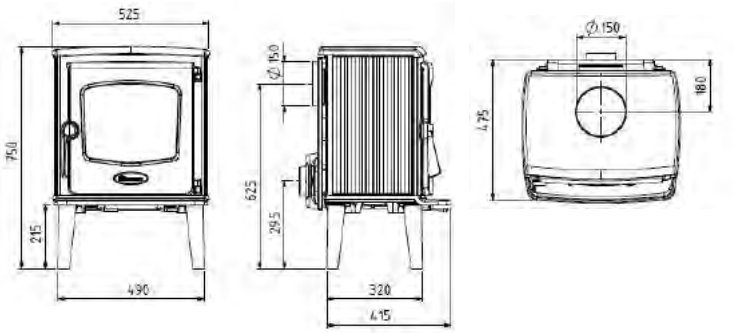

525CB:
Účinnost: 80 %
ŠxVxH: 525x750x475 mm

Nestárnoucí krbová kamna.

DŘEVO

325CB

OBECNÉ PARAMETRY

- Palivo: dřevo
- Nominální výkon: 6,0 kW
- Ø hrdla kouřovodu: 125 mm
- Max. délka polena: 30 cm
- Umístnění připojení kouřovodu: vrchní nebo zadní
- Připojení externího vzduchu
- Účinnost: 81 %
- Nadčasový vzhled
- Menší verze modelu 525CB

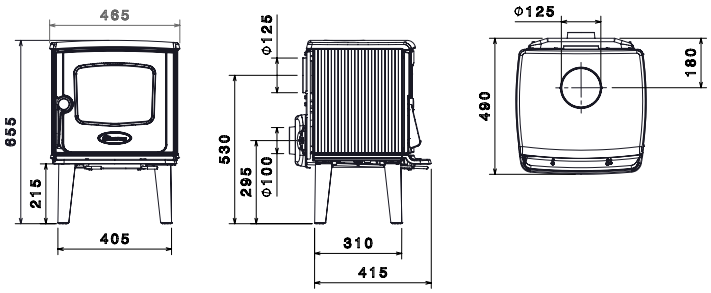

325CB:

Účinnost: 81 %
ŠxVxH: 465x655x490 mm

Nestárnoucí krbová kamna.

360CB(3)

DŘEVO

OBECNÉ PARAMETRY

- Palivo: dřevo
- Nominální výkon: 7,0 kW
- Ø hrdla kouřovodu: 125 mm
- Max. délka polena: 40 cm
- Umístnění připojení kouřovodu: vrchní nebo zadní
- Účinnost: 75 %

360CB3

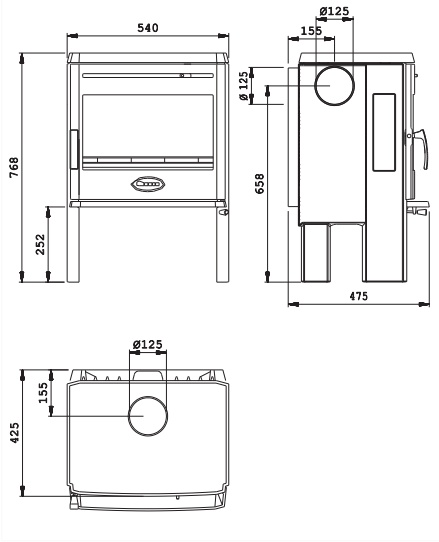

360CB3:

Účinnost: 75 %
ŠxVxH: 540x768x475 mm

Malá kompaktní krbová kamna na dřevo se sklem na třech stranách.

360CB:

Účinnost: 75 %
ŠxVxH: 540x715-775x475 mm

Malá kompaktní krbová kamna na dřevo se sklem na třech stranách, s nastavitelnými nožkami (200-260 mm).

DŘEVO

350CB(3)

OBECNÉ PARAMETRY

- Palivo: dřevo
- Nominální výkon: 6,0 kW
- Ø hrdla kouřovodu: 125 mm
- Max. délka polena: 30 cm
- Umístnění připojení kouřovodu: vrchní nebo zadní
- Účinnost: 77 %

350CB3:

Účinnost: 77 %
ŠxVxH: 430x768x475 mm

Malá kompaktní krbová kamna na dřevo se sklem na třech stranách.

350CB:

Účinnost: 77 %
ŠxVxH: 430x715-775x475 mm

Malá kompaktní krbová kamna na dřevo se sklem na třech stranách, s nastavitelnými nožkami (200-260 mm).

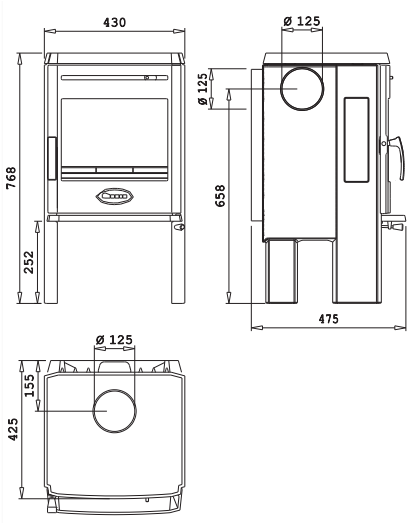

SLÉVÁRNA

LITINA, JAK JI ZVLÁDÁ JENOM DOVRE!

Vysoce kvalitní litina je nejlepší tepelný vodič. Její pevnost a odolnost vůči vysokým teplotám garantuje dlouhou životnost vašeho krbu nebo krbových kamen. To je specialitou společnosti Dovre.

Použití nejmodernějších výrobních postupů v kombinaci s nejjemnějším pískem na výrobu našich forem nabízí zdokonalení i nejmenších detailů a vylepšuje samotný povrchový vzhled našich produktů.

NAŠE VÝROBA - NAŠE KONTROLA KVALITY

Od doby, kdy společnost Dovre vybudovala vlastní moderní továrnu v Belgii, vytvořila si také silnou pozici na trhu.
Vysoký stupeň automatizace výroby umožňuje společnosti Dovre schopnost být výjimečným partnerem pro produkci velkých sérií tenkostěnných odlitků až do váhy 30kg. Odlitky společnosti Dovre jsou charakteristické svým kvalitním povrchem a rozměrovou precizností.
Společnost Dovre garantuje vysokou kvalitu, která je zaručená výrobními a montážními prostory s vysokou kapacitou pro produkci. Využíváme kvalitní stroje pro zpracování plechu a moderní smaltovací halu.

Víc informací na www.dovrefoundry.com

TIPY PRO VÝBĚR KRBU NEBO KRBOVÝCH KAMEN

PALIVO

Jaký typ paliva je správný pro vás? To je zásadní otázka, kterou musíte zodpovědět, když si vybíráte krb nebo krbová kamna. Dřevo, uhlí, brikety, nebo plyn…? Více o typech paliva si můžete přečíst na následující straně v části: „TYPY PALIVA“.

ÚČINNOST

Čím vyšší účinnost, tím více tepla a méně spotřebovaného paliva. Účinnost krbů a krbových kamen na dřevo od společnosti Dovre je optimalizovaná díky systému sekundárního spalování, který spočívá ve spalování plynů vznikajících při primárním hoření dřeva.
Právě tento systém zvyšuje účinnost, bezpečnost a zaručuje maximální ochranu životního prostředí. Dalším efektem tohoto systému je úplné spálení dřeva s nižší produkcí popelu.

VÝKON

Vyberte si zařízení podle toho, v jak velkém prostoru jej chcete využívat. Nejlepší výsledek dosáhnete, když budete zařízení dlouhodobě využívat na úrovni optimálního výkonu. V případě, že byste si vybrali příliš velký krb nebo krbová kamna a využívali je na nízkém výkonu, spalování by bylo neefektivní. Výsledkem je pak pouze více popelu a nedokonalé spalování, které může zanášet komín a způsobit požár. Tento způsob využívaní také navíc škodí životnímu prostředí.

VOLNĚ STOJÍCÍ KRBOVÁ KAMNA, NEBO VESTAVĚNÝ KRB?

Krb je zařízení vestavěné do zdi, kdy je viditelné pouze přední sklo.
Společnost Dovre nabízí vestavěný krb nebo kazetovou krbovou vložku. Vestavěný krb je plně obestavěný a následná manipulace s komínem a zařízením nejsou možné bez většího stavebního zásahu. Kazeta nebo krbová vložka jsou vyrobeny v kompaktních rozměrech s plochou vrchní částí a celá kazeta se vloží do otvoru pod komínem. Samotný rám zařízení vyplňuje otvor ve zdi pod komínem. Zařízení tohoto typu mohou být jednoduše odstraněna a manipulace nevyžaduje větší stavební zásah.

KRBOVÁ KAMNA jsou instalována před vstup do komína a jsou volně stojící (standardně v těsné blízkosti zdi). Volně stojící krbová kamna jsou považována za doplněk nábytku ve vašem obývacím prostoru a dovolují vám vychutnat si víc hřejivého tepla, které je navíc doplněno teplem z komína. Účinnost krbových kamen je srovnatelná s účinností vestavěného krbu.

TYPY PALIVA

U produktů Dovre si můžete vybrat spotrebič dle paliva, které vám bude vyhovovat: dřevo, uhlí, multipalivo (= dřevo, uhlí, brikety).

PEVNÉ PALIVO:

Pevná paliva, ze kterých si můžete vybrat, jsou dřevo, uhlí a brikety. Dřevo a uhlí hoří různými způsoby.

UHLÍ produkuje teplo hlavně ze žhavých uhlíků. Když kupujete uhlí, vždy zkontrolujte obsah popela. Obsah popela by měl být víc než 5 %.

DŘEVO shoří úplně. Během hoření vyprodukuje víc tepla a vylepšuje vizuální efekt. Dřevo vhodné na hoření musí být úplně suché. Obsah vlhkosti nesmí překročit 15 %, jinak bude dřevo hořet za velmi nízké teploty, což způsobí výrazný pokles účinnosti s vysokou pravděpodobností uvolňování škodlivých plynů do prostředí. Hoření dřeva při nízkých teplotách také způsobí vyšší produkcí sazí, které se usazují na skle spotřebiče a ve spalinové cestě.

BRIKETY z hnědého uhlí hoří pomalu a udržují kamna dlouho vyhřátá.

TIP!
Dřevo vhodné na hoření musí schout alespoň 3 roky. Dřevo schne v průměru kolem 1 cm za rok, proto je lepší dřevo pro urychlení procesu sušení nasekat na menší kusy. Dřevo, které je nějakým způsobem ošetřené nátěrem nebo s impregnací, nepatří do krbu a krbových kamen. Hoření takového dřeva by mohlo produkovat toxické plyny. Používáním ošetřeného dřeva riskujete zamítnutí finanční kompenzace pojišťovnou při poškození zařízení vzniklém používáním takového dřeva.

DŘEVO

UHLÍ

BRIKETY

SMALT

Volně stojící krbová kamna od společnosti Dovre mají standardně černý povrchový nátěr. Produkty, které jsou dostupné se smaltovaným povrchem, jsou v katalogu označené. Krbová kamna nejsou jenom zdrojem tepla, ale jsou i dekorativním doplňkem vašeho interiéru. Smaltování využívá dvouvrstvý systém založený na nejmodernější technologii a metodách, které garantují povrch vysoké kvality. Můžete si vybrat z několika výjimečných lesklých barev tak, aby vám vaše krbová kamna dokonale doplnila váš interiér. Smaltovaný povrch se velmi jednoduše udržuje čistý, a tak si vaše krbová kamna uchovají nový vzhled po dlouhá léta.

Smalt dostupný v barvách:

- E6: hnědá majolika
- E8: krémová bílá
- E9: olivově zelená (jen pro modely Vintage)
- E10: lesklá černá
- E12: jasná bílá (jen pro modely Bold, Sense, Vintage a Brut)
- E14: světle šedá (jen pro modely Bold, Sense a Vintage)

HNĚDÁ MAJOLIKA

E6

KRÉMOVÁ BÍLÁ

E8

OLIVOVĚ ZELENÁ

E9

E10

LESKLÁ ČERNÁ

E12

JASNÁ BÍLÁ

E14

SVĚTLE ŠEDÁ

TECHNOLOGIE SEKUNDÁRNÍHO SPALOVÁNÍ

TECHNOLOGIE, KTERÁ ZVYŠUJE VÝKON A ŠETŘÍ ŽIVOTNÍ PROTŘEDÍ
Nejnovější produkty od společnosti Dovre využívají výjimečnou technologii sekundárního spalování. Vzduch pro tuto technologii je do zařízení přiváděn ze zadní strany. Tento vzduch je nejdříve ohříván, a pak je přiveden do spalovací komory, kde zapálí hořlavé plyny, které vznikají hořením dřeva. Výsledkem je vyšší produkce tepla, efektivnější spalování a méně škodlivých plynů uvolněných do životního prostředí.

TECHNOLOGIE „OUTSIDE AIR“

Věděli jste, že krbová kamna Dovre využívají vzduch přímo z vnějšího prostředí – „OUTSIDE AIR“? To znamená, že žádný kyslík, či ohřátý vzduch, se z místnosti neztrácí. Naše produkty jsou vhodné pro domy s ventilací, či dobře izolované nízkoenergetické domy.

VZCHUCH PŘÍMO Z VENKU NEBO Z JINÉHO POKOJE?
Podle všeho přání si můžete vybrat zdroj vzduchu: přímo z vnějšího prostředí, ale také z vedlejšího pokoje, sklepa či ze skladovacích prostor.

ČISTÉ A BEZPEČNÉ SPALOVÁNÍ
Technologie využívaní externího vzduchu zabezpečí jeho stálý přísun a zachovává rovnováhu provzdušňování zařízení beze změn a výkyvů. Vzduch je po ohřátí hned přiveden do spalovací komory, kde zabezpečí čisté a bezpečné spalování.

ZDRAVÝ VZDUCH V MÍSTNOSTI A PŘÍJEMNÉ TEPLO!
Přívod externího vzduchu znamená garanci čistého a zdravého vzduchu v místnosti, zatím co si můžete vychutnávat příjemné sálavé teplo.

PRODUKTY DOVRE S TECHNOLOGII „OUTSIDE AIR“
Většina našich produktů je dostupná s redukcí pro připojení externího vzduchu (průměr redukce 100 mm). Produkty jsou uvedené na posledních stranách katalogu v kapitole „Technické specifikace“.

TECHNOLOGIE „AIRWASH“: ABY SKLO VAŠICH KAMEN ZŮSTALO ČISTÉ

Dovre „AIRWASH“ systém využívá usměrňování proudu vzduchu sekundárního spalování tak, aby chránil sklo před kontaktem s ohněm a zamezil usazování spalin přímo na sklo.

5 + 5 = 10LETÁ ZÁRUKA

Dovre nabízí nejvyšší kvalitu. Díky kombinaci naší práce s používáním vysoce kvalitních materiálů a precizní kontrole kvality, nabízí Dovre až 5 let záruku na litinové produkty*. Záruka na litinové produkty a produkty se smaltovaným povrchem může být prodloužena o dalších 5 let po vašem zaregistrování prostřednictvím online formuláře na našich webových stránkách www.kfenergy.cz, nebo jeho zasláním na emailovou adresu info@kfenergy.cz a to nejpozději do 3 měsíců po zakoupení našeho produktu.

(*) kromě částí, které jsou v přímém kontaktu s ohněm, tzn.: sklo, rošt, vnitřní části atd.

SPECIALISTA DOVRE, NEJLEPŠÍ VOLBA PRO VÁS

Dovre spolupracuje se širokou sítí profesionálních dovozců a prodejců, kteří se dokonale orientují ve svém oboru.
Zakoupením produktu Dovre si můžete být jisti, že jste ve správných rukách. Nejenže kupujete krbová kamna nejlepší kvality, ale také dostáváte nejkvalitnější rady a služby. Naši prodejci jsou navíc neustále informovaní o novinkách na trhu, a tudíž jsou vždy připravení poskytnout vám kvalifikované poradenství o všech našich produktech. Samozřejmostí je kvalitní, rychlá a profesionální instalace našich produktů.

Seznam všech našich prodejců naleznete na www.dovrefire.com.

10 DŮVODŮ PROČ SI VYBRAT DOVRE

1. Kvalita a odolnost – pevná litina
2. Vkusný vzhled pro každou místnost
3. Široké spektrum produktů
4. Vynikající poměr ceny a kvality
5. Vlastní vývoj a vlastní výroba
6. Rozšířená záruka – 10 let
7. Spolehlivost
8. Zkušenosti – 80 let na trhu
9. Ekologické užívaní
10. Autentické teplo a skutečné plameny

DIXIE DANSERCOER
POLÁRNÍ KRUHY

Dixie Dansercoer je polární dobyvatel, který si díky svým expedicím vybudoval ohromnou reputaci. Stal se fenoménem nejen v Belgii, ale je vysoce respektovaný mezi polárníky na celém světě. Jako nikdo jiný Dixie ví, jak je důležitý správný výběr zdrojů energie s ohledem na odolnost a ochranu životného prostředí. Každá z jeho expedic je zdrojem „inovativních myšlenek a nápadů“, které jsou výsledkem úzké spolupráce s jeho partnery.

Celý tým společnosti Dovre v sobě nachází Dixieho nadšení a věříme, že s ním sdílíme stejná pravidla a cíle. Podobně jako on neustále hledáme nová řešení a inovace našich produktů tak, abychom snižovali negativní dopad na životní prostředí.

Vždy, když se Dixie vrací z chladného a tvrdého severu do svého domova, nemůže se dočkat momentu, kdy zatopí v krbových kamnech Dovre a může si naplno vychutnávat sálající teplo intenzivního ohně.

Více informací o Dixiem Dansercoerovi a o Polárních kruzích naleznete na www.polarcircles.com nebo www.polarexperience.com.

„Drsná zima chladného severu a teplo Dovre je perfektní kombinace!“

Dixie Dansercoer, polární dobyvatel

Technické specifikace

Název produktu	Rozměry šxvxh (mm)	Váha (kg)	Dřevo	Hnědé uhlí	Uhlí	Max. délka polena (cm)	Ø připojení kouřovodu (mm)	Průměrná teplota spalin (°C)	Minimální tlak (Pa)	Objem spalin (g/s)	Boční (S), vrchní (T) a/nebo zadní (R) připojení	Popelník
			Palivo				Komín/Spaliny					

VISTA

VISTA900	880x450x400	125	●	-	-	-	60	200	329	12	10,4	T	●
VISTA900C	920x1010-1050x415	145	●	-	-	-	60	200	329	12	10,4	T	●
VISTA800	780x450x400	115	●	-	-	-	60	200	258	12	9,2	T	●
VISTA800C	820x1010-1050x415	135	●	-	-	-	60	200	258	12	9,2	T	●
VISTA700	680x400x400	105	●	-	-	-	50	150	315	12	6,8	T	●
VISTA700C	720x1010-1050x415	125	●	-	-	-	50	150	315	12	6,8	T	●
VISTA600	580x400x400	95	●	-	-	-	40	150	287	12	7,7	T	●
VISTA600C	620x1010-1050x415	115	●	-	-	-	40	150	287	12	7,7	T	●

Volitelné doplňky VISTA	Popis
01.91910.000	Litinové desky VISTA900 a VISTA900C
01.91911.000	Litinové desky VISTA800 a VISTA800C
01.91912.000	Litinové desky VISTA700 a VISTA700C
01.91913.000	Litinové desky VISTA600 a VISTA600C

ZEN

ZEN100	580x765x340	115	●	-	-	-	30	150	247	12	5,1	T	-
ZEN102	580x765x340	100	●	-	-	-	30	150	247	12	5,1	T	-

Volitelné doplňky ZEN	Popis
01.91660.000	Prodloužené nožky + kotvicí set
K.ZEN/D	Zapuštěný rám
01.91672.000	Promat - stavební materiál

2175 & 2176

2175CBS3CP/B	670x1055-1115x500	180	●	-	-	-	50	150	345	12	10,1	T	-
2175CBS3/B	670x820x430	160	●	-	-	-	50	150	345	12	10,1	T/R/ 45°	-
2175CBSCP/B	670x1055-1115x500	175	●	-	-	-	50	150	345	12	10,1	T	-
2175CBS/B	670x820x430	150	●	-	-	-	50	150	345	12	10,1	T/R/ 45°	-
2176CBSCP/B	670x1055-1155x500	180	●	-	-	-	50	150	345	12	10,1	T	●
2176CBS/B	670x820x430	155	●	-	-	-	50	150	345	12	10,1	T/R/ 45°	●

Symboly: ● Zahrnuto o Volitelné - Nedostupné

KRBY

	Nominální výkon (kW)	Minimální výkon (kW)	Maximální výkon (kW)	Kapacita (m³)	Účinnost (%)	CO emsie % (13 % O2)	Částice prachu (mg/Nm³)	Max. počet připojení	Průměr hrdla kouřovodu (mm)	Ventilátor	Výkon ventilátoru (m3/h)	Elektrické napětí (V)	Nastavitelný výkon ventilátoru	Vzdálenost od hořlavých materiálů: přední (mm)	Technologie sekundárního splaování	Připojení externího vzduchu	Název produktu
	Při využívaní dřeva							Přívod vzduchu		Ventilátor							
	14,0	4,7	16,0	280	80	0,09	39	-	-	-	-	-	-	800	●	●	VISTA900
	14,0	4,7	16,0	280	80	0,09	39	4	125	O	400	230	●	800	●	●	VISTA900C
	12,0	4,0	14,0	240	82.5	0,09	28	-	-	-	-	-	-	800	●	●	VISTA800
	12,0	4,0	14,0	240	82.5	0,09	28	4	125	O	400	230	●	800	●	●	VISTA800C
	10,0	3,3	12,0	200	83	0,10	24	-	-	-	-	-	-	800	●	●	VISTA700
	10,0	3,3	12,0	200	83	0,10	24	4	125	O	400	230	●	800	●	●	VISTA700C
	8,0	2,7	10,0	160	80	0,08	13	-	-	-	-	-	-	800	●	●	VISTA600
	8,0	2,7	10,0	160	80	0,08	13	4	125	O	400	230	●	800	●	●	VISTA600C

Volitelné doplňky VISTA	Popis
01.91724.000	Piedestal VISTA (dostupný pouze pro 'C' model)
01.91679.000	Nastavitelné nožky (dostupný pouze pro 'C' model)
VSET VISTA	Ventilátor (dostupné pouze pro 'C' modely)
01.91675.000	Ochranný tepelný štít VISTA600
01.91676.000	Ochranný tepelný štít VISTA700
01.91677.000	Ochranný tepelný štít VISTA800
01.91678.000	Ochranný tepelný štít VISTA900

	4,8	1,9	5,9	95	80,1	0,09	29,3	-	-	-	-	-	-	800	●	●	ZEN100
	4,8	1,9	5,9	95	80,1	0,09	29,3	-	-	-	-	-	-	800	●	●	ZEN102

	10,0	3,3	12,0	200	75,9	0,06	19	4	125	O	400	230	●	800	●	●	2175CBS3CP/B
	10,0	3,3	12,0	200	75,9	0,06	19	-	-	-	-	-	-	800	●	●	2175CBS3/B
	10,0	3,3	12,0	200	75,9	0,06	19	4	125	O	400	230	●	800	●	●	2175CBSCP/B
	10,0	3,3	12,0	200	75,9	0,06	19	-	-	-	-	-	-	800	●	●	2175CBS/B
	10,0	3,3	12,0	200	75,9	0,06	19	4	125	O	400	230	●	800	●	●	2176CBSCP/B
	10,0	3,3	12,0	200	75,9	0,06	19	-	-	-	-	-	-	800	●	●	2176CBS/B

Technické specifikace

Název produktu	Rozměry šxvxh (mm)	Váha (kg)	Dřevo	Hnědé uhlí	Uhlí	Max. délka polena (cm)	Ø připojení kouřovodu (mm)	Průměrná teplota spalin (°C)	Minimální tlak (Pa)	Objem spalin (g/s)	Boční (S), vrchní (T) a/nebo zadní (R) připojení	Popelník
			Palivo				Komín/Spaliny					

Volitelné doplňky 2175	Popis
K75.21/4/B	Rám čtyřstranný 2175CBS
K75.21/MINI	Rám minimalistický
K75.21PLANOB	Rám Plano 2175CBS
OMB.2175CB/B	Konverzní set 2175CBS3 (litinové desky + 2 vermikulitové desky)
03.77089.021	Zásobník na palivo
GS75L/B	Konverzní set na změnu otevírání dveří 2175CB
VSET2180	Ventilátor 2180CB-2170CB

2180

2180CBSCP/B	800x1055-1155x525	215	●	-	-	-	60	200	326	12	13,6	T	●
2180CBS/B	800x805x473	182	●	-	-	-	60	200	326	12	13,6	T/R/ 45°	●
2180CBCCP/B	800x1055-1155x525	210	●	-	-	-	60	200	326	12	13,6	T	●
2180CBC/B	800x805x473	180	●	-	-	-	60	200	326	12	13,6	T	●
2180CBGDCP/B	900x1517-1577x550	260	●	-	-	-	60	200	326	12	13,6	T	●
2180CBGD/B	900x1304x500	230	●	-	-	-	60	200	326	12	13,6	T/R/ 45°	●

Volitelné doplňky 2180	Popis
K2180CB/3/B	Rám třístranný 2180CBS nebo 2180CBC
K2180CB/OR/B	Rám spodní lišta 2180CBS nebo 2180CBC
K2180CB/MINI	Rám minimalistický 2180CBS nebo 2180CBC
K2180GD/4/B	Rám čtyřstranný 2180CBGD
K2180GD/MINI	Rám minimalistický 2180CBGD
K2180GD/4D/B	Rám čtyřstranný (zapuštěný) 2180CBGD
K2180PLANO/B	Rám plano 2180CBGD
VSET2180	Ventilátor 2180CB-2170CB

2100

2100S	670x690x410	130	●	●	●	-	50	200	335	12	8,1	T	●
2100SD	670x690x410	120	●	●	●	-	50	200	335	12	8,1	T	●

Volitelné doplňky 2100	Popis
K21/3	Rám třístranný
K00/OR	Spodní okraj pro čtyřstranný rám
K2100	Zásobník na uhlí

Symboly: ● Zahrnuto o Volitelné - Nedostupné

KRBY

	Nominální výkon (kW)	Minimální výkon (kW)	Maximální výkon (kW)	Kapacita (m³)	Účinnost (%)	CO emise % (13 % O2)	Částice prachu (mg/Nm³)	Max. počet připojení	Průměr hrdla kouřovodu (mm)	Ventilátor	Výkon ventilátoru (m3/h)	Elektrické napětí (V)	Nastavitelný výkon ventilátoru	Vzdálenost od hořlavých materiálů: přední (mm)	Technologie sekundárního splaování	Připojení externího vzduchu	Název produktu
	Při využívaní dřeva							Přívod vzduchu		Ventilátor							
	15,0	5,0	17,0	300	76	0,1	20	10	125	O	400	230	●	800	●	●	2180CBSCP/B
	15,0	5,0	17,0	300	76	0,1	20	-	-	-	-	-	-	800	●	●	2180CBS/B
	15,0	5,0	17,0	300	76	0,1	20	10	125	O	400	230	●	800	●	●	2180CBCCP/B
	15,0	5,0	17,0	300	76	0,1	20	-	-	-	-	-	-	800	●	●	2180CBC/B
	15,0	5,0	17,0	300	76	0,1	20	10	125	O	400	230	●	800	●	●	2180CBGDCP/B
	15,0	5,0	17,0	300	76	0,1	20	-	-	-	-	-	-	800	●	●	2180CBGD/B
	10,0	3,3	12,0	200	78	0,1	31	-	-	-	-	-	-	800	-	-	2100S
	10,0	3,3	12,0	200	78	0,1	31	-	-	-	-	-	-	800	-	-	2100SD

Volitelné doplňky 2176	Popis
K76CBS/MINI	Rám minimalistický 2176CBS
K76CBS/4/B	Rám čtyřstranný 2176CBS
K76CBSPLANOB	Rám plano 2176CBS
03.77089.021	Zásobník na palivo
GS76L/B	Konverzní set na změnu otevírání dveří 2176CB
VSET2180	Ventilátor 2180CB-2170CB

Technické specifikace

Název produktu	Rozměry šxvxh (mm)	Váha (kg)	Dřevo	Hnědé uhlí	Uhlí	Max. délka polena (cm)	Ø připojení kouřovodu (mm)	Průměrná teplota spalin (°C)	Minimální tlak (Pa)	Objem spalin (g/s)	Boční (S), vrchní (T) a/nebo zadní (R) připojení	Popelník
			Palivo				Komín/Spaliny					
2400												
2400GL	635x1055-1215x535	150	●	-	-	-	40	200	423	12	8,8	T/R/ 10°	O
2400BS	635x1055-1215x535	155	●	-	-	-	40	200	423	12	8,8	T/R/ 10°	O
2400GLA	635x1055-1215x535	155	●	-	-	-	40	200	423	12	8,8	T/R/ 10°	●
2400BSA	635x1055-1215x535	160	●	-	-	-	40	200	423	12	8,8	T/R/ 10°	●

Symboly: ● Zahrnuto o Volitelné - Nedostupné

KRBY

	Nominální výkon (kW)	Minimální výkon (kW)	Maximální výkon (kW)	Kapacita (m³)	Účinnost (%)	CO emise % (13 % O2)	Částice prachu (mg/Nm³)	Max. počet připojení	Průměr hrdla kouřovodu (mm)	Ventilátor	Výkon ventilátoru (m3/h)	Elektrické napětí (V)	Nastavitelný výkon ventilátoru	Vzdálenost od hořlavých materiálů: přední (mm)	Technologie sekundárního splaování	Připojení externího vzduchu	Název produktu
	Při využívaní dřeva							Přívod vzduchu		Ventilátor							
	9,0	3,0	11,0	180	72	0,1	32	-	-	-	-	-	-	800	●	-	2400GL
	9,0	3,0	11,0	180	72	0,1	32	-	-	-	-	-	-	800	●	-	2400BS
	9,0	3,0	11,0	180	72	0,1	32	-	-	-	-	-	-	800	●	-	2400GLA
	9,0	3,0	11,0	180	72	0,1	32	-	-	-	-	-	-	800	●	-	2400BSA

Technické specifikace

Název produktu	Rozměry šxvxh (mm)	Váha (kg)	Dřevo	Hnědé uhlí	Uhlí	Max. délka polena (cm)	Ø připojení kouřovodu (mm)	Průměrná teplota spalin (°C)	Minimální tlak (Pa)	Objem spalin (g/s)	Boční (S), vrchní (T) a/nebo zadní (R) připojení	Popelník
			Palivo				Komín/Spaliny					

VISTA

VISTA800I	790x590x440	105	●	-	-	-	60	180	-	12	-	T/R/ 45°	●
VISTA700I	690x490x440	90	●	-	-	-	50	150	-	12	-	T/R/ 45°	●

PHOENIX

PHOENIXI	725x622x463	90	●	-	-	-	30	150	330	12	8,7	T	-
PHOENIXII	725x670x474	95	●	-	-	-	30	150	330	12	8,7	T	-

Volitelné doplňky PHOENIX	Popis
02.52267.000	Ochranný tepelný štít a nožky, ideální pro novostavbu
02.52272.000	Mřížka a nohy, ideální pro renovaci

2576

2576CBSC/B	670x600x500	160	●	-	-	-	50	150	345	12	10,1	T	●

Volitelné doplňky 2576	Popis
K76.25/MINI	Rám minimalistický 2576CBSC
K76.25/4-2/B	Rám čtyřstranný 2576CBSC 20mm
K76.25/4-4/B	Rám čtyřstranný 2576CBSC 40mm
K76.25PLANOB	Rám plano 2576CBSC
03.77089.021	Zásobník na palivo
GS76L/B	Konverzní set na změnu otevírání dveří

20-SERIES MODERNÍ

2620SC/B	695x600x455	160	●	●	●	-	50	150	320	14	9,2	T	●
2320SC/B	695x540x455	175	●	●	●	-	50	150	340	14	7,7	T	●
2120SC/B	595x495x455	130	●	●	●	-	40	150	340	14	7,7	T	●

Volitelné doplňky 20-serie	Popis
IK20.25/3/B	Rám třístranný 40mm černý pro 2620SC/B a 2520S/B
IK20/OR/B	Rám čtyřstranný (spodní lišta) 40mm černý pro 2620SC/B a 2520S/B
IK20.23/3/B	Rám třístranný 40mm černý pro 2320SC/B a 2220S/B
IK20/OR/B	Rám čtyřstranný (spodní lišta) 40mm černý pro 2320SC/B a 2220S/B

Symboly: ● Zahrnuto o Volitelné - Nedostupné

KRBOVÉ VLOŽKY

	Nominální výkon (kW)	Minimální výkon (kW)	Maximální výkon (kW)	Kapacita (m³)	Účinnost (%)	CO emise % (13 % O2)	Částice prachu (mg/Nm³)	Max. počet připojení	Průměr hrdla kouřovodu (mm)	Ventilátor	Výkon ventilátoru (m3/h)	Elektrické napětí (V)	Nastavitelný výkon ventilátoru	Vzdálenost od hořlavých materiálů: přední (mm)	Technologie sekundárního splaování	Připojení externího vzduchu	Název produktu
	Při využívaní dřeva							Přívod vzduchu		Ventilátor							
	12,0	4,0	14,0	240	> 75	< 0.10	< 40	2	125	●	250	230	●	800	●	●	VISTA800I
	10,0	3,3	12,0	200	> 75	< 0.10	< 40	2	125	●	250	230	●	800	●	●	VISTA700I
	9,0	3,0	11,0	180	79,3	0,06	23	-	-	-	-	-	-	800	●	-	PHOENIXI
	9,0	3,0	11,0	180	79,3	0,06	23	-	-	-	-	-	-	800	●	-	PHOENIXII
	10,0	3,3	12,0	200	75,9	0,06	19	2	125	●	250	230	●	800	●	●	2576CBSC/B
	10,0	3,3	12,0	200	80	0,1	21	2	125	●	180	230	●	800	-	-	2620SC/B
	8,0	2,7	10,0	160	78,3	0,1	31	2	125	●	180	230	●	800	-	-	2320SC/B
	7,0	2,3	9,0	140	78,3	0,1	31	2	125	●	140	230	●	800	-	-	2120SC/B

Volitelné doplňky 20-serie	Popis
IK20.21/3/B	Rám třístranný 40mm černý pro 2120SC/B a 2020S/B
IK20.21/OR/B	Rám čtyřstranný (spodní lišta) 40mm černý pro 2120SC/B a 2020S/B
70.77101.000	Zásobník na uhlí

Technické specifikace

Název produktu	Rozměry šxvxh (mm)	Váha (kg)	Dřevo	Hnědé uhlí	Uhlí	Max. délka polena (cm)	Ø připojení kouřovodu (mm)	Průměrná teplota spalin (°C)	Minimální tlak (Pa)	Objem spalin (g/s)	Boční (S), vrchní (T) a/nebo zadní (R) připojení	Popelník
			Palivo				Komín/Spaliny					

20-SERIES ROBUSTNÍ

2520S	690x600x430	160	●	●	●	-	50	150	320	14	9,2	T	●
2220S	690x540x430	150	●	●	●	-	50	150	340	14	7,7	T	●
2020S	590x495x430	130	●	●	●	-	40	150	340	14	7,7	T	●

Volitelné doplňky 20-serie	Popis
IK20.25/3/B	Rám třístranný 40mm černý pro 2620SC/B a 2520S/B
IK20/OR/B	Rám čtyřstranný (spodní lišta) 40mm černý pro 2620SC/B a 2520S/B
IK20.23/3/B	Rám třístranný 40mm černý pro 2320SC/B a 2220S/B
IK20/OR/B	Rám čtyřstranný (spodní lišta) 40mm černý pro 2320SC/B a 2220S/B

10-SERIES

2510S	730x610x430	180	●	●	●	-	50	150	320	14	9,2	T	●
2510SD	730x610x410	150	●	●	-	-	50	150	360	14	9,0	T	●
2210S	730x550x430	175	●	●	●	-	50	150	340	14	7,7	T	●

Volitelné doplňky 10-serie	Popis
K10.25D/3	Rám třístranný 2510SD
K10.25D/OR	Rám spodní lišta 2510SD
K10.25/3	Rám třístranný 2510
K10/OR	Rám spodní lišta 10-serie
K10.22/3	Rám třístranný 2210
70.77101.000	Zásobník na uhlí

Symboly: ● Zahrnuto o Volitelné - Nedostupné

KRBOVÉ VLOŽKY

	Nominální výkon (kW)	Minimální výkon (kW)	Maximální výkon (kW)	Kapacita (m³)	Účinnost (%)	CO emise % (13 % O2)	Částice prachu (mg/Nm³)	Max. počet připojení	Průměr hrdla kouřovodu (mm)	Ventilátor	Výkon ventilátoru (m3/h)	Elektrické napětí (V)	Nastavitelný výkon ventilátoru	Vzdálenost od hořlavých materiálů: přední (mm)	Technologie sekundárního splaování	Připojení externího vzduchu	Název produktu
	Při využívaní dřeva							Přívod vzduchu		Ventilátor							
	10,0	3,3	12,0	200	80	0,1	21	2	125	●	180	230	●	800	-	-	2520S
	8,0	2,7	10,0	160	78,3	0,1	31	2	125	●	180	230	●	800	-	-	2220S
	7,0	2,3	9,0	140	78,3	0,1	31	2	125	●	140	230	●	800	-	-	2020S

Volitelné doplňky 20-serie	Popis
IK20.21/3/B	Rám třístranný 40mm černý pro 2120SC/B a 2020S/B
IK20.21/OR/B	Rám čtyřstranný (spodní lišta) 40mm černý pro 2120SC/B a 2020S/B
70.77101.000	Zásobník na uhlí

	10,0	3,3	12,0	200	80	0,1	21	2	125	●	180	230	●	800	-	-	2510S
	10,0	3,3	12,0	200	78,1	0,1	29	2	125	●	140	230	●	800	-	-	2510SD
	8,0	2,7	10,0	160	78,3	0,1	31	2	125	●	180	230	●	800	-	-	2210S

Technické specifikace

Název produktu	Rozměry šxvxh (mm)	Váha (kg)	Dřevo	Hnědé uhlí	Uhlí	Max. délka polena (cm)	Ø připojení kouřovodu (mm)	Výška připojení (mm)	Průměrná teplota spalin (°C)	Minimální tlak (Pa)	Objem spalin (g/s)	Boční (S), vrchní (T) a/nebo zadní (R) připojení
			Palivo				Komín/Spaliny					

ROCK

* ROCK: Nejsou dostupná ve všech zemích.

ROCK500	660x705x375	130	●	-	-	-	50	150	570	288	12	9,3	T/R
ROCK350	510x705x375	110	●	-	-	-	35	150	570	274	12	5,2	T/R
ROCK500WB	660x745x375	145	●	-	-	-	50	150	610	288	12	9,3	T/R
ROCK350WB	510x745x375	125	●	-	-	-	35	150	610	274	12	5,2	T/R
ROCK500TB	660x745x375	140	●	-	-	-	50	150	610	288	12	9,3	T/R
ROCK350TB	510x745x375	120	●	-	-	-	35	150	610	274	12	5,2	T/R

BOLD

BOLD300	490x1010x420	130	●	-	-	-	35	150	850	356	12	5,6	T/R
BOLD400	490x1130x415	145	●	-	-	-	35	150	985	356	12	5,6	T/R

Volitelné doplňky BOLD	Popis
01.91673.021	Ochranný tepelný štít BOLD300 a BOLD400

SENSE

SENSE403	555x1160x440	175	●	-	-	-	40	150	1025	352	12	7,3	T/R
SENSE400	555x1160x440	180	●	-	-	-	40	150	1025	352	12	7,3	T/R
SENSE303	555x1060x440	145	●	-	-	-	40	150	930	352	12	7,3	T/R
SENSE300	555x1060x440	150	●	-	-	-	40	150	930	352	12	7,3	T/R
SENSE203	470x980x360	125	●	-	-	-	33	150	870	351	12	5,1	T/R
SENSE200	470x980x360	125	●	-	-	-	33	150	870	351	12	5,1	T/R
SENSE103	470x900x360	105	●	-	-	-	33	150	790	351	12	5,1	T/R
SENSE100	470x900x360	105	●	-	-	-	33	150	790	351	12	5,1	T/R
SENSE113	470x720x360	100	●	-	-	-	33	150	610	351	12	5,1	T/R

Volitelné doplňky SENSE	Popis
HS-SENSE	Ochranný tepelný štít SENSE100-103-113
01.91668.021	Ochranný tepelný štít SENSE300-303-400-403

Smaltované modely	Smaltované modely	Smaltované modely
SENSE113/E12	SENSE103/E10	SENSE203/E10
SENSE100/E8,E12,E14	SENSE200/E8,E12,E14	SENSE300/E8,E12,E14
SENSE100/E10	SENSE200/E10	SENSE300/E10
SENSE103/E8,E12,E14	SENSE203/E8,E12,E14	SENSE303/E8,E12,E14

Symboly: ● Zahrnuto o Volitelné - Nedostupné

KRBOVÁ KAMNA

	Popelník	Nominální výkon (kW)	Minimální výkon (kW)	Maximální výkon (kW)	Kapacita (m³)	Účinnost (%)	CO emise % (13 % O2)	Částice prachu (mg/Nm³)	Zadní (mm)	Boční (mm)	Přední (mm)	Technologie sekundárního splaování	Připojení externího vzduchu	Název produktu
		Při využívaní dřeva							Vzdálenost od hořlavých materiálů					
	•	9,0	3,0	11,0	180	80	0,1	29	520	600	1200	•	•	ROCK500
	•	7,0	2,3	9,0	140	80	0,06	34,6	250	400	800	•	•	ROCK350
	•	9,0	3,0	11,0	180	80	0,1	29	520	600	1200	•	•	ROCK500WB
	•	7,0	2,3	9,0	140	80	0,06	34,6	250	400	800	•	•	ROCK350WB
	•	9,0	3,0	11,0	180	80	0,1	29	520	600	1200	•	•	ROCK500TB
	•	7,0	2,3	9,0	140	80	0,06	34,6	250	400	800	•	•	ROCK350TB
	•	7,0	2,3	9,0	140	80	0,1	33	300	250	800	•	•	BOLD300
	•	7,0	2,3	9,0	140	80	0,1	33	300	250	800	•	•	BOLD400

Smaltované modely
BOLD300/E8,E12,E14
BOLD400/E8,E12,E14

	•	9,0	3,0	11,0	180	80	0,08	19	400	500	800	•	•	SENSE403
	•	9,0	3,0	11,0	180	80	0,08	19	400	500	800	•	•	SENSE400
	•	9,0	3,0	11,0	180	80	0,08	19	400	500	800	•	•	SENSE303
	•	9,0	3,0	11,0	180	80	0,08	19	400	500	800	•	•	SENSE300
	•	7,0	2,3	9,0	140	80	0,07	21	300	500	800	•	•	SENSE203
	•	7,0	2,3	9,0	140	80	0,07	21	300	500	800	•	•	SENSE200
	•	7,0	2,3	9,0	140	80	0,07	21	300	500	800	•	•	SENSE103
	•	7,0	2,3	9,0	140	80	0,07	21	300	500	800	•	•	SENSE100
	•	7,0	2,3	9,0	140	80	0,07	25	300	500	800	•	•	SENSE113

Smaltované modely
SENSE303/E10
SENSE400/E8,E12,E14
SENSE400/E10
SENSE403/E8,E12,E14
SENSE403/E10

Technické specifikace

Název produktu	Rozměry šxvxh (mm)	Váha (kg)	Dřevo	Hnědé uhlí	Uhlí	Max. délka polena (cm)	Ø připojení kouřovodu (mm)	Výška připojení (mm)	Průměrná teplota spalin (°C)	Minimální tlak (Pa)	Objem spalin (g/s)	Boční (S), vrchní (T) a/nebo zadní (R) připojení
			Palivo				Komín/Spaliny					
VINTAGE												
VINTAGE50	690x690x445	155	●	-	-	-	50	150	545	328	12	6,4	T/R
VINTAGE35	505x685x445	125	●	-	-	-	35	150	545	328	12	4,9	T/R
VINTAGE30	370x680x445	95	●	-	-	-	30	150	545	328	12	4,2	T/R
VINTAGE50TB	720x805x445	175	●	-	-	-	50	150	660	328	12	6,4	T/R
VINTAGE35TB	535x800x445	140	●	-	-	-	35	150	660	328	12	4,9	T/R
VINTAGE30TB	400x800x445	110	●	-	-	-	30	150	660	328	12	4,2	T/R
VINTAGE50WB	690x880x445	185	●	-	-	-	50	150	735	328	12	6,4	T/R
VINTAGE35WB	505x875x445	150	●	-	-	-	35	150	735	328	12	4,9	T/R
VINTAGE30WB	370x870x445	115	●	-	-	-	30	150	735	328	12	4,2	T/R
VINTAGE35CR	570x800x445	150	●	-	-	-	35	150	660	328	12	4,9	T/R
VINTAGE30CR	435x800x445	115	●	-	-	-	30	150	660	328	12	4,2	T/R

Smaltované modely	Smaltované modely	Smaltované modely
VINTAGE50/ E8,E9,E12,E14	VINTAGE50TB/ E8,E9,E12,E14	VINTAGE50WB/ E8,E9,E12,E14
VINTAGE50/E10	VINTAGE50TB/E10	VINTAGE50WB/E10
VINTAGE35/ E8,E9,E12,E14	VINTAGE35TB/ E8,E9,E12,E14	VINTAGE35WB/ E8,E9,E12,E14
VINTAGE35/E10	VINTAGE35TB/E10	VINTAGE35WB/E10
VINTAGE30/ E8,E9,E12,E14	VINTAGE30TB/ E8,E9,E12,E14	VINTAGE30WB/ E8,E9,E12,E14
VINTAGE30/E10	VINTAGE30TB/E10	VINTAGE30WB/E10

BOW													
BOW	700x770x460	125	●	-	-	-	50	150	-	-	-	-	T
BOW/P	700x870x460	135	●	-	-	-	50	150	-	-	-	-	T
BOW/WB	700x865x460	140	●	-	-	-	50	150	-	-	-	-	T
TAI													
TAI55M	715x800x465	190	●	●	●	-	55	150	665	407	12	8,2	R
TAI55WD	715x800x430	160	●	-	-	-	55	150	665	351	12	7,0	T/R
TAI45M	615x800x465	170	●	●	●	-	45	150	665	410	12	8,5	R
TAI45WD	615x800x430	140	●	-	-	-	45	150	665	299	12	7,7	T/R
TAI35WT	520x785x400	85	●	-	-	-	35	150	610	339	12	4,3	T/R

Symboly: ● Zahrnuto o Volitelné - Nedostupné

KRBOVÁ KAMNA

	Popelník	Nominální výkon (kW)	Minimální výkon (kW)	Maximální výkon (kW)	Kapacita (m³)	Účinnost (%)	CO emise % (13 % O2)	Částice prachu (mg/Nm³)	Zadní (mm)	Boční (mm)	Přední (mm)	Technologie sekundárního splaování	Připojení externího vzduchu	Název produktu
		Při využívaní dřeva							Vzdálenost od hořlavých materiálů					
	●	9,0	3,0	11,0	180	84,2	0,1	27	150	500	800	●	●	VINTAGE50
	●	7,0	2,3	9,0	140	83	0,05	16	100	500	800	●	●	VINTAGE35
	-	5,0	1,7	7,0	100	80,4	0,05	6	100	500	800	●	●	VINTAGE30
	●	9,0	3,0	11,0	180	84,2	0,1	27	150	500	800	●	●	VINTAGE50TB
	●	7,0	2,3	9,0	140	83	0,05	16	100	500	800	●	●	VINTAGE35TB
	-	5,0	1,7	7,0	100	80,4	0,05	6	100	500	800	●	●	VINTAGE30TB
	●	9,0	3,0	11,0	180	84,2	0,1	27	150	500	800	●	●	VINTAGE50WB
	●	7,0	2,3	9,0	140	83	0,05	16	100	500	800	●	●	VINTAGE35WB
	-	5,0	1,7	7,0	100	80,4	0,05	6	100	500	800	●	●	VINTAGE30WB
	●	7,0	2,3	9,0	140	83	0,05	16	100	500	800	●	●	VINTAGE35CR
	-	5,0	1,7	7,0	100	80,4	0,05	6	100	500	800	●	●	VINTAGE30CR

Smaltované modely
VINTAGE35CR/ E8,E9,E12,E14
VINTAGE35CR/E10
VINTAGE30CR/ E8,E9,E12,E14
VINTAGE30CR/E10

	●	9,0	3,0	11,0	180	> 75	< 0.10	< 40	-	-	-	●	-	BOW
	●	9,0	3,0	11,0	180	> 75	< 0.10	< 40	-	-	-	●	-	BOW/P
	●	9,0	3,0	11,0	180	> 75	< 0.10	< 40	-	-	-	●	-	BOW/WB

	●	11,0	3,7	13,0	220	75,3	0,09	5,1	350	450	800	●	-	TAI55M
	●	11,0	3,7	13,0	220	80	0,07	29	300	400	800	●	-	TAI55WD
	●	9,0	3,0	11,0	180	75,3	0,09	13	300	450	800	●	-	TAI45M
	●	9,0	3,0	11,0	180	80	0,08	20	300	400	800	●	-	TAI45WD
	-	6,5	3,3	8,5	130	81,4	0,07	18	400	400	800	●	-	TAI35WT

Technické specifikace

Název produktu	Rozměry šxvxh (mm)	Váha (kg)	Palivo: Dřevo	Palivo: Hnědé uhlí	Palivo: Uhlí	Max. délka polena (cm)	Komín/Spaliny: Ø připojení kouřovodu (mm)	Komín/Spaliny: Výška připojení (mm)	Komín/Spaliny: Průměrná teplota spalin (°C)	Komín/Spaliny: Minimální tlak (Pa)	Komín/Spaliny: Objem spalin (g/s)	Komín/Spaliny: Boční (S), vrchní (T) a/nebo zadní (R) připojení

Volitelné doplňky TAI	Popis
KPTAI45	Varná plotna TAI45M
SIERTAI45	Dekorativní kryt TAI45M
KPTAI55	Varná plotna TAI55M
SIERTAI55	Dekorativní kryt TAI55M
01.91671.021	Krátke nožky TAI

760

760CB	780x800x580	210	●	-	-	-	60	150	645	343	11	10,4	T/R
760GM	780x800x580	225	●	●	●	-	40	150	645	342	10	8,1	T/R

Volitelné doplňky 760	Popis
70.13401.000	Trychtýř 760GM
KP760	Varná plotna 760GM
03.69179.021	Vrchní deska 760GM s otvorem pro plnění, nebo varnou plotnu - černá
03.69179.086	Vrchní deska 760GM s otvorem pro plnění, nebo varnou plotnu - smalt E6
03.69179.087	Vrchní deska 760GM s otvorem pro plnění, nebo varnou plotnu - smalt E8
03.69179.089	Vrchní deska 760GM s otvorem pro plnění, nebo varnou plotnu - smalt E10
AIRKIT-K01	Ventil externího vzduchu

640

640CB	650x760x550	190	●	-	-	-	50	150	605	322	12	8,7	T/R
640GM	650x760x550	190	●	●	●	-	40	150	605	345	12	7,2	T/R

Volitelné doplňky 640	Popis
70.13402.000	Trychtýř 640GM
AIRKIT-K01	Ventil externího vzduchu

BRUT

BRUT	460x825x395	105	●	-	-	-	35	150	-	302	12	6,1	T

Volitelné doplňky Brut	Popis
01.91684.021	Delší nožky Brut

Symboly: ● Zahrnuto o Volitelné - Nedostupné

KRBOVÁ KAMNA

	Popelník	Nominální výkon (kW)	Minimální výkon (kW)	Maximální výkon (kW)	Kapacita (m³)	Účinnost (%)	CO emise % (13 % O2)	Částice prachu (mg/Nm³)	Zadní (mm)	Boční (mm)	Přední (mm)	Technologie sekundárního splaování	Připojení externího vzduchu	Název produktu
		Při využívaní dřeva							Vzdálenost od hořlavých materiálů					
	●	11,0	3,7	13,0	220	78	0,09	15	200	500	800	●	O	760CB
	●	11,0	3,7	13,0	220	82,8	0,06	25	200	500	800	●	O	760GM

Smaltované modely
760CB/E6,E8
760CB/E10
760GM/E6,E8
760GM/E10

	●	9,0	3,0	11,0	180	75,2	0,1	19	200	500	800	●	O	640CB
	●	9,0	3,0	11,0	180	77,5	0,08	10	200	500	800	●	O	640GM

Smaltované modely
640CB/E6,E8
640CB/E10
640GM/E6,E8
640GM/E10

	●	6,5	4,5	8,5	130	78	0,04	18	400	400	800	●	-	BRUT

Smaltované modely
BRUT/E12

Technické specifikace

Název produktu	Rozměry šxvxh (mm)	Váha (kg)	Dřevo	Hnědé uhlí	Uhlí		Max. délka polena (cm)	Ø připojení kouřovodu (mm)	Výška připojení (mm)	Průměrná teplota spalin (°C)	Minimální tlak (Pa)	Objem spalin (g/s)	Boční (S), vrchní (T) a/nebo zadní (R) připojení	
			Palivo					Komín/Spaliny						

ASTRO4

ASTRO4CB/WB	475x1140x420	170	●	-	-	-	25	150	985	367	12	7,5	T/R	
ASTRO4MF/WB	475x1140x420	170	●	●	●	-	25	150	985	367	11	7,4	T/R	
ASTRO4CB/P	475x1140x430	155	●	-	-	-	25	150	985	367	12	7,5	T/R	
ASTRO4MF/P	475x1140x430	155	●	●	●	-	25	150	985	367	11	7,4	T/R	

Volitelné doplňky ASTRO4	Popis
FPG4.1	ASTRO4 Podložka: sklo (ŠxH: 610x383 mm)
FPS4.1	ASTRO4 Podložka: ocel (ŠxH: 610x383 mm)
HSF4.1/B	ASTRO4 Ochranný tepelný štít fixovaný černý

ASTRO3

ASTRO3CB/WB	515x1140x420	160	●	-	-	-	25	150	985	367	12	7,5	T/R	
ASTRO3CB/P	515x1140x420	145	●	-	-	-	25	150	985	367	12	7,5	T/R	

Volitelné doplňky ASTRO3	Popis
FPG3.1	ASTRO3 Podložka: sklo, kruh (ŠxH: 572x443 mm)
FPS3.1	ASTRO3 Podložka: ocel, kruh (ŠxH: 572x447 mm)
FPG3.2	ASTRO3 Podložka: sklo, čtverec (ŠxH: 514x441 mm)
FPS3.2	ASTRO3 Podložka: ocel, čtverec (ŠxH: 514x457 mm)
HSF3.2/B	ASTRO3 Ochranný tepelný štít fixovaný černý
HSW3.1	ASTRO3 Ochranný tepelný štít "křídlovitý" černý

ASTRO2

ASTRO2/L	520x890x450	139	●	-	-	-	30	150	730	280	12	7,1	T/R	
ASTRO2/WB	545x1050x450	158	●	-	-	-	30	150	890	280	12	7,1	T/R	
ASTRO2/P	520x1120x450	157	●	-	-	-	30	150	960	280	12	7,1	T/R	

2575/3SEC

2575/3SEC	700x2400-2700x490	234	●	-	-	-	50	150	1120	345	12	10,1	T	

Symboly: ● Zahrnuto o Volitelné - Nedostupné

KRBOVÁ KAMNA

	Popelník	Nominální výkon (kW)	Minimální výkon (kW)	Maximální výkon (kW)	Kapacita (m³)	Účinnost (%)	CO emise % (13 % O2)	Částice prachu (mg/Nm³)	Zadní (mm)	Boční (mm)	Přední (mm)	Technologie sekundárního splaování	Připojení externího vzduchu	Název produktu
		Při využívaní dřeva							Vzdálenost od hořlavých materiálů					
	•	8,0	2,5	10,0	160	76,4	0,09	24	100	500	800	•	•	ASTRO4CB/WB
	•	8,0	2,5	10,0	160	76,7	0,09	18	100	500	800	•	•	ASTRO4MF/WB
	•	8,0	2,5	10,0	160	76,4	0,09	24	100	500	800	•	•	ASTRO4CB/P
	•	8,0	2,5	10,0	160	76,7	0,09	18	100	500	800	•	•	ASTRO4MF/P
	•	8,0	2,5	10,0	160	76,4	0,09	24	100	500	800	•	•	ASTRO3CB/WB
	•	8,0	2,5	10,0	160	76,4	0,09	24	100	500	800	•	•	ASTRO3CB/P
	•	7,0	2,3	9,0	140	79,4	0,07	31	200	200	800	•	•	ASTRO2/L
	•	7,0	2,3	9,0	140	79,4	0,07	31	200	200	800	•	•	ASTRO2/WB
	•	7,0	2,3	9,0	140	79,4	0,07	31	200	200	800	•	•	ASTRO2/P
	-	10,0	3,3	12,0	200	75,9	0,06	19	10	500	800	•	•	2575/3SEC

Technické specifikace

Název produktu	Rozměry šxvxh (mm)	Váha (kg)	Dřevo	Hnědé uhlí	Uhlí		Max. délka polena (cm)	Ø připojení kouřovodu (mm)	Výška připojení (mm)	Průměrná teplota spalin (°C)	Minimální tlak (Pa)	Objem spalin (g/s)	Boční (S), vrchní (T) a/nebo zadní (R) připojení
			Palivo					Komín/Spaliny					
750													
750GH	700x705x490	175	●	-	-	-	50	150	595	343	12	7,5	T/R
750GM	700x705x490	175	●	●	●	-	50	150	595	340	12	7,5	T/R
250													
250CB	455x645x405	80	●	●	-	-	30	125	495	295	12	6,4	T/R
250CBN	455x645x405	80	●	●	-	-	30	125	495	295	12	6,4	T/R
250	455x645x405	80	●	●	●	-	30	125	495	316	10	6,2	T/R
425													
425CB	550x765/845x445	115	●	●	-	-	40	150	640-720	415	13	5,6	T/R
425GM	550x765/845x445	110	●	●	●	-	40	150	640-720	341	12	9,2	T/R

Smaltované modely
425CB/E6,E8
425CB/E10
425GM/E6,E8
425GM)/E10

310GX **300CB** **100CBS** **600**													
310GX	805x710x435	130	●	●	●	-	60	150	610	330	12	7,3	T/R
300CB	810x730x365	115	●	-	-	-	60	125	630	384	12	5,8	S/T/R
100CBS	515x620x340	60	●	-	-	-	35	125	520	319	12	6,0	S/T/R
600	595x680x340	80	●	-	-	-	40	125	590	320	12	8,2	S/T/R

Volitelné doplňky	Popis
200	Vrchní kryt 100CBS/400 - 20m³ - Ø 125mm
400	Vrchní kryt 300CBS/310GX - 30m³- Ø 125mm
100-78	Vrchní kryt kouřovodu 100CBS

Symboly: ● Zahrnuto o Volitelné - Nedostupné

KRBOVÁ KAMNA

	Popelník	Nominální výkon (kW)	Minimální výkon (kW)	Maximální výkon (kW)	Kapacita (m³)	Účinnost (%)	CO emise % (13 % O2)	Částice prachu (mg/Nm³)	Zadní (mm)	Boční (mm)	Přední (mm)	Technologie sekundárního splaování	Připojení externího vzduchu	Název produktu
		Při využívaní dřeva							Vzdálenost od hořlavých materiálů					
	●	9,0	3,0	11,0	180	75	0,1	-	200	400	800	●	-	750GH
	●	9,0	3,0	11,0	180	78,2	0,13	-	200	400	800	-	-	750GM
	●	6,0	2,0	8,0	120	83	0,1	36	200	200	800	●	-	250CB
	●	6,0	2,0	8,0	120	83	0,1	36	400	400	800	●	-	250CBN
	●	6,0	2,0	8,0	120	81,7	0,1	18	200	400	800	●	-	250
	●	8,0	2,7	10,0	160	78,8	0,09	36	200	400	800	●	-	425CB
	●	8,0	2,7	10,0	160	80,1	0,09	28	200	400	800	-	-	425GM
	●	8,0	2,7	10,0	160	78,5	0,08	32	400	400	800	-	-	310GX
	-	6,0	2,0	8,0	120	80	0,09	33	400	400	800	●	-	300CB
	-	5,0	1,5	7,0	100	76	0,09	37	400	500	800	●	-	100CBS
	-	6,0	2,0	8,0	120	80	0,09	33	400	400	800	-	-	600

Volitelné doplňky	Popis
02.23486.021	Vrchní kryt s hrdlem kouřovodu 310GX
300-78	Vrchní kryt s hrdlem kouřovodu 300CBS
600-78	Vrchní kryt s hrdlem kouřovodu 600

Technické specifikace

Název produktu	Rozměry šxvxh (mm)	Váha (kg)	Dřevo	Hnědé uhlí	Uhlí		Max. délka polena (cm)	Ø připojení kouřovodu (mm)	Výška připojení (mm)	Průměrná teplota spalin (°C)	Minimální tlak (Pa)	Objem spalin (g/s)	Boční (S), vrchní (T) a/nebo zadní (R) připojení	
			Palivo					Komín/Spaliny						
40CBS														
40CBS	600x715/775x350	85	●	-	-	-	40	125	610	384	11	6,4	S/T/R	

Volitelné doplňky 40CBS	Popis
KP	Varná plotna 40CBS
5T	Vrchní kryt 40CBS
15317.0	Vrchní kryt kouřovodu 40CBS

525														
525CB	525x750x475	120	●	-	-	-	40	150	625	353	12	5,4	T/R	
325														
325CB	465x655x490	100	●	-	-	-	30	125	530	346	12	4,1	T/R	
360														
360CB3	540x768x475	128	●	-	-	-	40	125	658	438	10	8,2	S/T/R	
360CB	540x715-775x475	130	●	-	-	-	40	125	600-660	438	10	8,2	S/T/R	
350														
350CB3	430x768x475	110	●	-	-	-	30	125	658	442	12	6,6	S/T/R	
350CB	430x715-775x475	95	●	-	-	-	30	125	600-660	442	12	6,6	S/T/R	

Symboly: ● Zahrnuto o Volitelné - Nedostupné

KRBOVÁ KAMNA

Popelník	Nominální výkon (kW)	Minimální výkon (kW)	Maximální výkon (kW)	Kapacita (m³)	Účinnost (%)	CO emise % (13 % O2)	Částice prachu (mg/Nm³)	Zadní (mm)	Boční (mm)	Přední (mm)	Technologie sekundárního splaování	Připojení externího vzduchu	Název produktu
	Při využívaní dřeva							Vzdálenost od hořlavých materiálů					
-	6,0	2,0	8,0	120	82,4	0,12	16	400	400	800	●	-	40CBS
●	8,0	2,7	10,0	160	80	0,09	21	200	350	800	●	●	525CB
-	6,0	2,0	8,0	120	81	0,09	13	150	400	800	●	●	325CB
●	7,0	2,3	9,0	140	75	0,09	39	200	800	800	●	-	360CB3
●	7,0	2,3	9,0	140	75	0,09	39	200	400	800	●	-	360CB
●	6,0	2,0	8,0	120	77	0,1	10	200	800	800	●	-	350CB3
●	6,0	2,0	8,0	120	77	0,1	10	200	400	800	●	-	350CB

Příslušenství

SMALTOVANÉ KOUŘOVODY

Název produktu	Fotka	Popis
RL1000 (E6,E8,E9,E10,E12,E14)		Roura 1000 mm Ø 150 mm
RL0750 (E6,E8,E9,E10,E12,E14)		Roura 750 mm Ø 150 mm
RLV1150 (E6,E8,E9,E10,E12,E14)		Roura 750-1150 mm nastavitelná + hrdlo Ø 150 mm
RL0250 (E6,E8,E9,E10,E12,E14)		Roura 250 mm Ø 150 mm
BGG45 (E6,E8,E9,E10,E12,E14)		Koleno 45° Ø 150 mm
BGG90 (E6,E8,E9,E10,E12,E14)		Koleno 90° Ø 150 mm
K0330 (E6,E8,E9,E10,E12,E14)		T-roura s krytem Ø 150 mm
RWF (E6,E8,E9,E10,E12,E14)		Rozeta Ø 150 mm
MUFF (E6,E8,E9,E10,E12,E14)		Konektor Ø 150 mm

PŘÍSLUŠENSTVÍ (OBECNÉ)

Název produktu	Fotka	Popis
LAKTB		Antracitový sprej pro povrchovou úpravu
LAKTBZ		Černý sprej pro povrchovou úpravu
SK		Servisní set
KIT-B		Cement na oheň 400g
KLR-5		Mřížka s rámem V:21,4 Š:21,4 H:2
KLR-8		Mřížka s rámem V:21,4 Š:26 H:3,5
25		Mřížka malá V:9,1 Š:16 H:3,5
705		Mřížka velká V:9,1 Š:26,5 H:3,5
14.05010.300		Zařízení na čištění popela
		1 balení - podpalovač 'Ring of Fire' (80 sáčků)
03.63005.000		Podpalovač se stojanem 'Ring of Fire' (6 balení)
03.63006.000		Podpalovač se stojanem 'Ring of Fire' (75 balení)

Fire with Character

KF GROUP s.r.o.

Výhradní distributor značky DOVRE NV pro Českou s Slovenskou republiku.

info@kfenergy.cz
www.kfenergy.cz

KFenergy

Víc než oheň...

Protože se snažíme zlepšovat naše výrobky nepřetržitě, ceny, obrázky a spec[illegible]ikace našich výrobků se mohou lišit od těch, které jsou uvedeny v této brožuře bez předchozí[illegible]ho upozornění.
Referenční číslo 2016/08 CZ - fer. 74 00305 052

PALÁC krbů
Černokostelecká 65/13
251 01 Říčany

Email: info@palac-krbu.cz
Tel: +420 703 600 020